ENTDECKEN SIE VESTA E

Stelrad
Europe's favourite radiator

Ausschreibungstext

VESTA E

Die elektrische Variante des Vesta Heizkörpers ist der Anfang einer neuen Ära für uns. Heutzutage werden neben der herkömmlichen hydraulischen Heizung auch alternative Energien verwendet. Stelrad ist mit Vesta E auch in diesem Bereich tätig.

Bauhöhe \ Baulänge		L 500	L 600
H 906	W	500W	
	Art.Nr.	0188A0906010500	
H 1226	W	750W	750W
	Art.Nr.	0188A1226010500	0188A1226010600
H 1466	W	750W	1.000W
	Art.Nr.	0188A1466010500	0188A1466010600
H 1866	W	1.000W	1.000W
	Art.Nr.	0188A1866010500	0188A1866010600

Produkt: elektrische klassische Badheizkörper
Vormontiert: vorgefüllt mit Heizflüssigkeit und ausgestattet mit Thermostat.
Erhältlich mit 1,1 m isoliertem Kabel ohne Stecker (mit Steuerkabel)
Mitgeliefert: Konsolen, Schrauben, Dübel und Montageanleitung
Steuerung: Bedienung über integriertem Thermostat mit integrierte +7 °C à +32 °C
Wochenprogrammierung, Fenster Offen Erkennung und Boost-Taste.
Verpackung: Alle unsere Heizkörper werden in einer strapazierfähigen Verpackung aus hochwertigem Karton und Schutzfolie ausgeliefert.
Auf dem Etikett sind die Merkmale des Heizkörpers angegeben:
Typ - Bauhöhe - Baulänge.
Garantie: 10 Jahre für den Heizkörper und 2 Jahre für die elektrische Bauteile, bei Einhaltung der Installationsvorschriften, bei Erfüllung der Garantiebedingungen von Stelrad und außerhalb des Spritzbereich.
Lackierungsverfahren: Alle Heizkörper sind entfettet, eisenphosphatiert und standardmäßig im Farbton Stelrad weiß 9016 pulverbeschichtet.
Farbe: Stelrad weiß 9016.
Norm: Ökodesign-Richtlinie 2018 (Verordnung (EU) 2015/1188)
Qualitätssicherung: NF
Technische Daten: Netzspannung 230V ~50Hz, IP44, Klasse II.
Bauhöhen: 906 | 1.226 | 1.466 | 1.866 mm
Anzahl der Rohre: 18 | 26 | 30 | 38
Baulängen: 500 | 600 mm
Wärmeleistung: 500 | 750 | 1.000 W
Rohre: waagrecht, O-Form, Durchmesser 23 mm

2021

ECODESIGN 2018 COMPLIANT

Intelligent Thermostat

Temperatureinstellung: Regelbar von + 7 °C bis + 32 °C.
6 Betriebsarten verfügbar: Auto / Komfort / Eco / Boost / Frostschutz / Stand-by
Allgemeine Verwendung: Wöchentlich programmierbar.
Fenster offen Erkennung: Automatisches Umschalten in den Frostschutzmodus, wenn eine bedeutende Temperatursenkung erkannt wird.
Kindersicherung: Das Bedienfeld kann gesperrt werden.
Ergonomisch: Display mit Hintergrundbeleuchtung, Einstellung ist einfach und intuitiv.

Montage und Installation

Der Vesta E Heizkörper entspricht der Klasse II der Schutzart IPX4 und kann daher in das Volumen 2 oder 3 des Badezimmers eingebaut werden (siehe Bild), sofern er gegen Spritzwasser geschützt ist und er nicht von einer Person die sich in der Badewanne oder Dusche befindet erreicht werden kann.

Bei Platzierung in Volumen 2 muss der Heizkörper zusätzlich durch eine feste Wand abgeschirmt werden. Der batteriebetriebene Thermostat sollte in Volumen 3 und außerhalb des Spritzwasserbereichs (IP20) positioniert werden. Der Heizkörper muss mit dem Heizelement in vertikaler Lage und dem Stromkabel im unteren Teil montiert werden.

Der Einbau mit Stromkabel oben oder mit Heizelement in horizontaler Lage ist nicht zulässig.

Das Gerät ist nach Klasse II isoliert und darf daher nicht geerdet werden.
Das Gerät muss mit einem Einphasenstrom von 230V~50Hz versorgt werden.

Bitte schliessen Sie die Stromkabel nach folgendem Farbschema an:
- braunes Kabel = Phase
- blaues Kabel = Neutral
- schwarzes Kabel = Steuerkabel

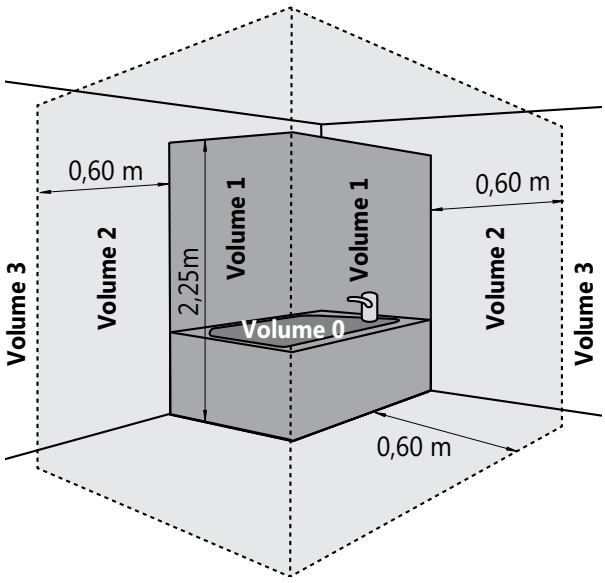

ACHTUNG:
Unverwendete Steuerkabel immer isolieren, mangelhafte Steuereinheiten immer ausgetauschen gegen ein identisches Model, in Rücksprache mit dem Fachgrosshändler. Beim austausch der Steuereinheit mit einem unterschiedlichen Model erlischen die Garantie sowie die Übereinstimmung mit den Sicherheitsvorschriften.

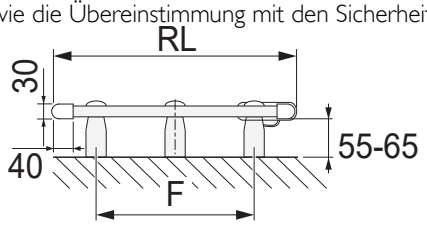

RL	F
500	350
600	450

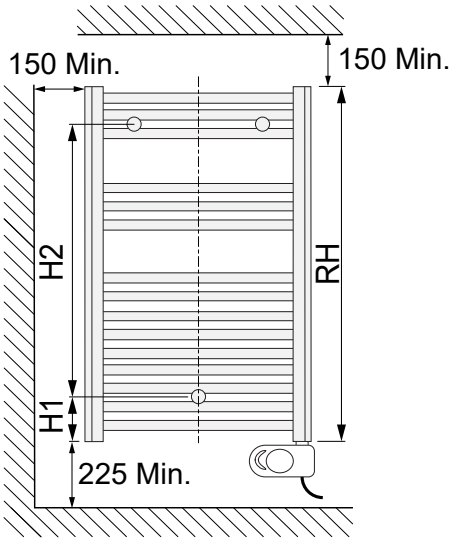

RH	H1	H2
906	93	720
1226	93	1040
1466	93	1280
1866	93	1690

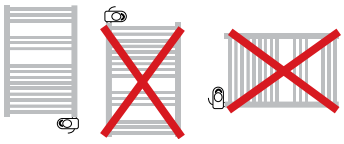

Die vollständige Montageanleitung ist verfügbar auf unserer Webseite bei den Technische Informationen des Vesta E oder über QR-Kode:

Belgien • Deutschland • Estland • Frankreich • Griechenland • Grossbritannien • Irland • Island • Lithauen • Luxemburg • Niederlande
Norwegen • Österreich • Polen • Portugal • Schweden • Slowenien • Spanien • Tschechien • Tunesien • Ukraïne • Weißrussland • Zypern

WERK NIEDERLANDE
Caradon Stelrad B.V. | Kathagen 30 | 6361 HG Nuth

WWW.STELRAD.EU

Stelrad
Europe's favourite radiator

STR PF GE VESTA E 2023/07