Dahlia & Dahlia CT

Valeriana & Valeriana CT

ENTDECKEN SIE DAHLIA & DAHLIA CT UND VALERIANA & VALERIANA CT

Stelrad
Europe's favourite radiator

Ausschreibungstext

10 JAHRE GARANTIE

EN442 (W) 70/55/20°C
EN442 (W) 55/45/20°C
EN442 (W) 75/65/20°C

DAHLIA | DAHLIA CT

Der Dahlia ist ein klassischer Badezimmerheizkörper, der mit seiner Schlichtheit und der Symmetrie seiner geraden Rundrohre und dem D-Profilrohr die zeitlose Ausstrahlung des Badezimmers hervorhebt. Durch den Einsatz dieses Heizkörpers als Raumteiler können Sie den zur Verfügung stehenden Raum ganz nach Ihren Bedürfnissen gestalten. Der Dahlia ist auch mit einem Mittenanschluss (CT) verfügbar.

Produkt:	klassischer Badezimmerheizkörper, auch verfügbar mit Mittenanschluss
Mitgeliefert:	4 Halterungen, Schrauben und Dübel, Entlüftungs- und Blindstopfen und Montageanleitung
Anschlüsse:	4 x ½" Innengewinde (Mittenanschluss: 6 x ½" Innengewinde)
Verpackung:	Alle Heizkörper werden in einer strapazierfähigen Verpackung aus hochwertigem Karton und Schutzfolie ausgeliefert. Auf dem Etikett sind die Merkmale des Heizkörpers angegeben: Typ - Bauhöhe - Baulänge.
Garantie:	10 Jahre bei Einhaltung der Installationsvorschriften und bei Erfüllung der Garantiebedingungen von Stelrad und außerhalb des Spritzbereich.
Lackierungs-verfahren:	Alle Heizkörper sind entfettet, eisenphosphatiert und standardmäßig im Farbton Stelrad weiß 9016 pulverbeschichtet.
Farben:	Stelrad weiß 9016. Auf Wunsch in 35 anderen Stelrad-Farben oder weitere rund 200 RAL-Farben.
Betriebs-überdruck:	max. 10 bar (Werksprüfdruck 13 bar)
Medium:	max. Heisswasser bis 95 °C
Norm:	nach EN442
Bauhöhen:	775 | 1.181 | 1.411 | 1.763 | 1.993 mm
Anzahl der Rohre:	16 | 24 | 28 | 36 | 40
Baulängen:	400 | 450 | 495 | 585 | 737 mm
Rohre:	waagrecht, gerade, O-Form, Durchmesser 22 mm
Verteilrohre:	senkrecht, D-Form

Baulänge		400	450	495	585	737
H775	W			272	314	384
	W			193	222	272
	W			367	425	520
	kg			5,40	6,10	7,20
	l			3,60	4,00	4,70
	m²			0,64	0,74	0,91
	n			1,25	1,26	1,25
	Rohre			16	16	16
	ArtNr.			01840001	01840002	01840003
	CT			01840101	01840102	01840103
H1181	W	360	401	399	463	568
	W	232	259	282	328	403
	W	445	496	541	627	768
	kg	6,80	7,43	8,00	9,10	10,80
	l	4,65	5,04	5,40	6,00	7,10
	m²	0,81	0,90	0,97	1,12	1,37
	n	1,26	1,26	1,26	1,25	1,25
	Rohre	24	24	24	24	24
	ArtNr.	01840016	01840017	01840004	01840005	01840006
	CT	01840116	01840117	01840104	01840105	01840106
H1411	W	428	477	475	551	675
	W	277	308	335	389	478
	W	529	590	644	746	914
	kg	7,65	8,68	9,40	10,70	12,70
	l	5,52	5,90	6,40	7,20	8,50
	m²	0,96	1,05	1,14	1,31	1,61
	n	1,25	1,26	1,26	1,26	1,25
	Rohre	28	28	28	28	28
	ArtNr.	01840018	01840019	01840010	01840011	01840012
	CT	01840118	01840119	01840110	01840111	01840112
H1763	W			594	688	845
	W			419	485	597
	W			807	934	1.145
	kg			11,90	13,60	16,10
	l			8,00	9,00	10,60
	m²			1,45	1,68	2,06
	n			1,27	1,27	1,26
	Rohre			36	36	36
	ArtNr.			01840007	01840008	01840009
	CT			01840107	01840108	01840109
H1993	W			680	789	967
	W			482	560	688
	W			918	1.064	1.303
	kg			13,40	15,20	18,00
	l			9,20	10,30	12,30
	m²			1,62	1,87	2,29
	n			1,25	1,24	1,24
	Rohre			40	40	40
	ArtNr.			01840013	01840014	01840015
	CT			01840113	01840114	01840115

Liefernachweis:
Caradon Stelrad B.V.
Kathagen 30
Postfach 22006
NL-6360 AA Nuth
Tel. +31-45 5 65 62 62

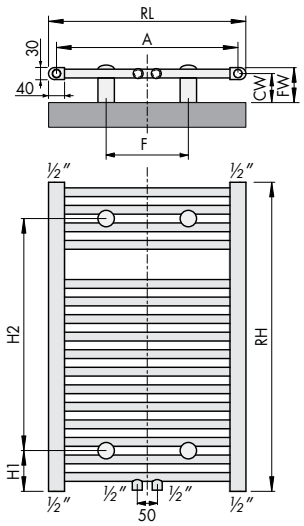

RH	H1	H2
775	102	582
1181	102	988
1411	102	1218
1763	102	1570
1993	102	1800

RL	A	F	CW	FW
400	360	225	70-85	85-100
450	410	275	70-85	85-100
495	455	320	70-85	85-100
585	545	410	70-85	85-100
737	697	560	70-85	85-100

CE 2008

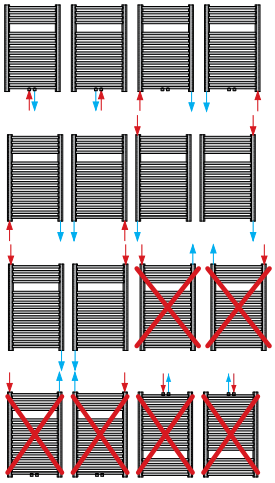

Ausschreibungstext

10 JAHRE GARANTIE

EN442 (W) 70/55/20°C
EN442 (W) 55/45/20°C
EN442 (W) 75/65/20°C

VALERIANA | VALERIANA CT

Der Valeriana Heizkörper von Stelrad strahlt mit seinen gebogenen Rundrohren Eleganz aus und sorgt mit seiner diskreten Anwesenheit für einen angenehmen Wärmekomfort. Der Valeriana ist auch mit einem Mittenanschluss (CT) verfügbar.

Produkt:	eleganter Badezimmerheizkörper, auch verfügbar mit Mittenanschluss
Mitgeliefert:	4 Halterungen, Schrauben, Dübel, Entlüftungs- und Blindstopfen und Montageanleitung
Anschlüsse:	4 x ½" Innengewinde (Mittenanschluss: 6 x ½" Innengewinde)
Verpackung:	Alle Heizkörper werden in einer strapazierfähigen Verpackung aus hochwertigem Karton und Schutzfolie ausgeliefert. Auf dem Etikett sind die Merkmale des Heizkörpers angegeben: Typ - Bauhöhe - Baulänge.
Garantie:	10 Jahre bei Einhaltung der Installationsvorschriften und bei Erfüllung der Garantiebedingungen von Stelrad und außerhalb des Spritzbereich.
Lackierungs-verfahren:	Alle Heizkörper sind entfettet, eisenphosphatiert und standardmäßig im Farbton Stelrad weiß 9016 pulverbeschichtet.
Farben:	Stelrad weiß 9016. Auf Wunsch in 35 anderen Stelrad-Farben oder weitere rund 200 RAL-Farben.
Betriebs-überdruck:	max. 10 bar (Werksprüfdruck 13 bar)
Medium:	max. Heisswasser bis 95 °C
Norm:	nach EN442
Bauhöhen:	775 | 1.181 | 1.763 mm
Anzahl der Rohre:	16 | 24 | 36
Baulängen:	495 | 585 | 737 mm
Rohre:	waagrecht, gebogene, O-Form, Durchmesser 22 mm
Verteilrohre:	senkrecht, D-Form

Baulänge		495	585	737
H775	W	272	314	384
	W	193	222	272
	W	367	425	520
	kg	5,40	6,10	7,20
	l	3,60	4,00	4,70
	m²	0,64	0,74	0,91
	n	1,25	1,26	1,25
	Rohre	16	16	16
	Art.Nr.	01850001	01850002	01850003
	CT	01850101	01850102	01850103
H1181	W	399	463	568
	W	282	328	403
	W	541	627	768
	kg	8,00	9,10	10,80
	l	5,40	6,00	7,10
	m²	0,97	1,12	1,37
	n	1,26	1,25	1,25
	Rohre	24	24	24
	Art.Nr.	01850004	01850005	01850006
	CT	01850104	01850105	01850106
H1763	W	594	688	845
	W	419	485	597
	W	807	934	1.145
	kg	11,90	13,60	16,10
	l	8,00	9,00	10,60
	m²	1,45	1,68	2,06
	n	1,27	1,27	1,26
	Rohre	36	36	36
	Art.Nr.	01850007	01850008	01850009
	CT	01850107	01850108	01850109

Liefernachweis:
Caradon Stelrad B.V.
Kathagen 30
Postfach 22006
NL-6360 AA Nuth
Tel. +31-45 5 65 62 62

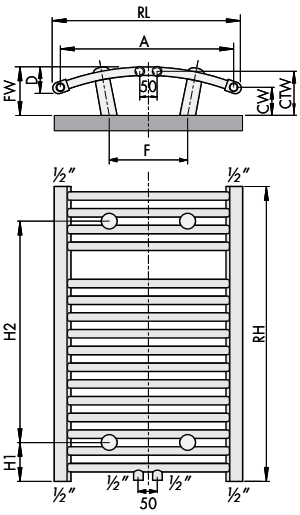

RH	H1	H2
775	102	582
1181	102	988
1763	102	1570

RL	A	F	CW	FW	CTW	D
495	455	236	60-75	100-115	85-100	50
585	545	326	60-75	105-120	90-105	60
737	697	478	60-75	115-130	100-115	70

CE 2008

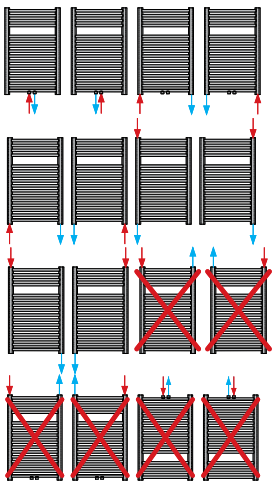

Technische Daten

- Design Abdeckung
- Design Thermostatkopf
- 2x ¾" - ½" Adapter
- 2x konischer Adapter
- Vorlauf an der Thermostatkopfseite
- Ventil mit regelbarem Kv (8 Voreinstellungen)
- Maximale Betriebstemperatur: 90°C
- Maximaler Betriebsdruck: 6 bar
- Max. Anzugsmoment: 35 Nm
- Gehäuse aus weißem Hochleistungskunststoff

Dass Ventil kann nicht separat ersetzt werden
Für Zweirohrsysteme, nicht für Einrohrsysteme geeignet.

Design-ventilanschlussarmatur in Durchgangsform mit Ventil links oder rechts (umkehrbar)

Art. Nr. T2121 - weiß
Art. Nr. T2122 - chromiert

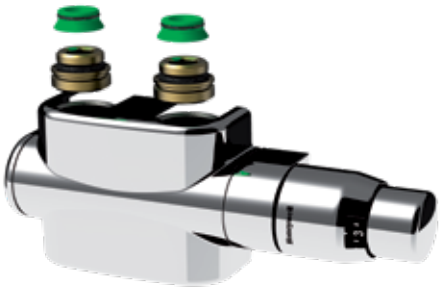

Design-ventilanschlussarmatur in Eckform mit Ventil links

Art. Nr. T2123 - weiß
Art. Nr. T2124 - chromiert

Design-ventilanschlussarmatur in Eckform mit Ventil rechts

Art. Nr. T2125 - weiß
Art. Nr. T2126 - chromiert

Voreinstellung Ventilanschlussarmatur

Voorinstelling	p-bereik xp 2,0 K	p-bereik xp 1,0 K
1	0,10	0,10
2	0,21	0,19
3	0,26	0,21
4	0,36	0,25
5	0,44	0,27
6	0,54	0,32
7	0,60	0,32
8	0,61	0,33

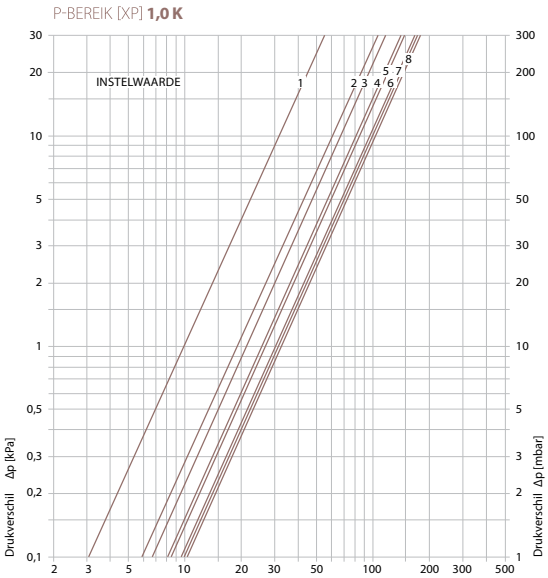

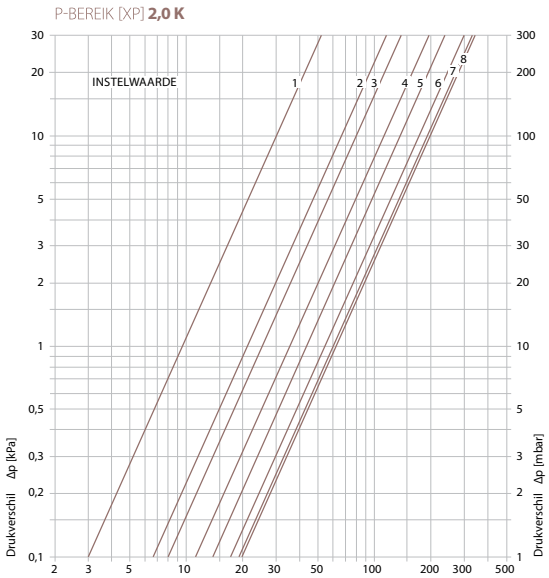

Verrieglung

Die Verrieglung ermöglicht dass abschliessen des Heizkörpers ohne dass abschalten der Heizungsanlage.

Bei der Design Ventilanschlussarmatur werden Vor- und Rücklauf verriegelt durch abschliessen der Verriegelungsschraube und des Thermostatkopfs.

Anschlussmasse

Die beigelieferten Adapter ermöglichen denn Anschluss an den üblichen Anschlüssen:
¾'' Aussengewinde flachdichtend,
¾'' Aussengewinde Eurokonus und
½'' Innengewinde.

Die Anschlussmasse sind auch Gültig für die Anschlussarmaturen ohne Ventil.

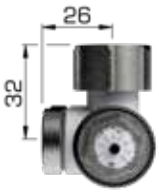

¾'' Aussengewinde flachdichtend

¾'' Aussengewinde Eurokonus

½'' ½'' Innengewinde

Druckverlustdiagramm

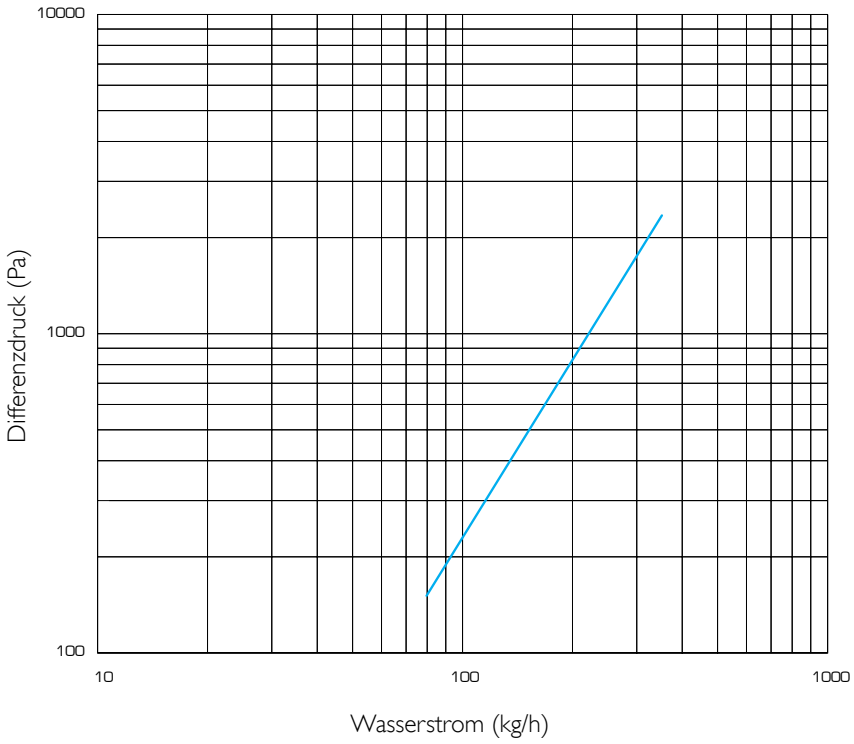

Heizstab - Badheizkörper

- Heizstab Klasse I oder Klasse II, IP54
- AN/AUS-Schaltung und ½" Anschluss.

Verwendung ausschliesslich in senkrechter Position.

BEI ANWENDUNG DES HEIZSTABS:
- Wasserzufuhr des Heizkörpers schliessen
- Die Wasserausfuhrseite soll unbedingt geöffnet bleiben

Darf ausschliesslich verwendet werden in Heizkörpern in zentral geheizten Wärmesystemen.

Für die Anwendung des Heizstabs in Feuchträume: siehe die betreffenden Vorschriften.

T-Anschluss: bei Anschluss des Heizstabs an Wasser-ein- oder ausfuhrseite
- Art. Nr. T2085
- Farbe: Stelrad weiß 9016

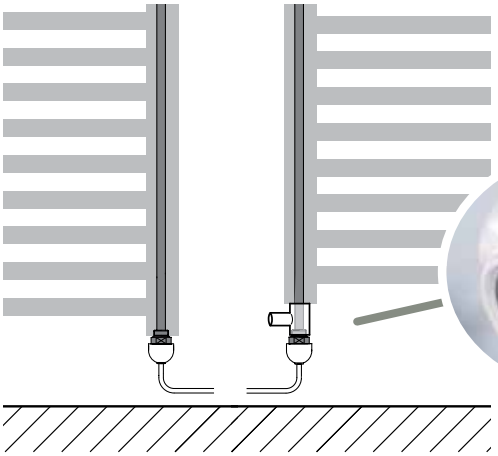

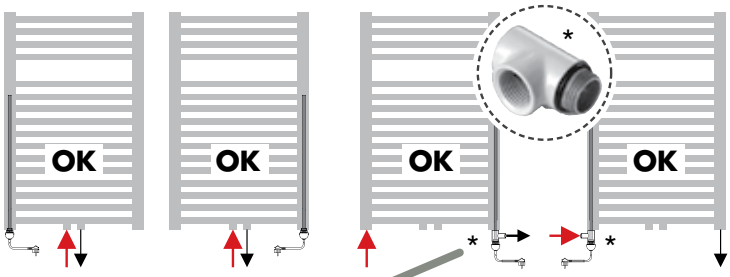

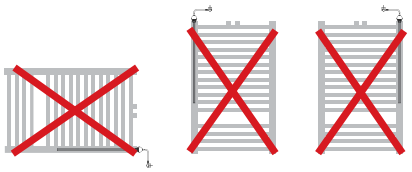

			Empfohlener Heizstab														
			775			1181			1411			1763			1993		
Klasse II	Klasse I		495	585	737	495	585	737	495	585	737	495	585	737	495	585	737
Art. Nr. T2094	Art. Nr. T2028	300W	w	w	w	w	w	w	w	w	w	w	w	w	w	w	w
Art. Nr. T2095	Art. Nr. T2082	600W					w	w	w	w	w	w	w	w	w	w	w
Art. Nr. T2096	Art. Nr. T2084	900W									w		w	w	w	w	w

empfohlen | zugelassen | verboten

Badheizkörper als Raumteiler

Dahlia · Dahlia CT

Art. Nr. T1630
Farbe: Stelrad weiß 9016 - keine Sonderfarben

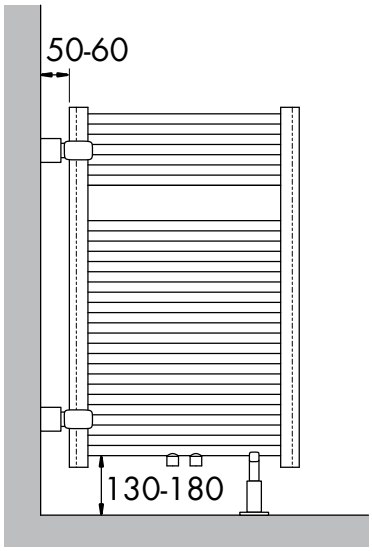

Belgien • Deutschland • Estland • Frankreich • Griechenland • Grossbritannien • Irland • Island • Lithauen • Luxemburg • Niederlande
Norwegen • Österreich • Polen • Portugal • Schweden • Slowenien • Spanien • Tschechien • Tunesien • Ukraïne • Weißrussland • Zypern

WERK NIEDERLANDE
Caradon Stelrad B.V. | Kathagen 30 | 6361 HG Nuth

WWW.STELRAD.EU

Stelrad
Europe's favourite radiator

STR PF GE TTR 2023/07