ENTDECKEN SIE RAYO

Stelrad
Europe's favourite radiator

Ausschreibungstext

RAYO

Der Rayo sorgt dank der Übertragung von Infrarotstrahlen für natürliche, gleichmäßig verteilte Wärme.

Produkt:	Elektrisches Infrarotpaneel
Vormontiert:	1,2 m isoliertem Kabel mit Stecker.
Mitgeliefert:	Konsolen, Schrauben, Dübel und Montageanleitung.
Steuerung:	Das IR-Paneel wird ohne Thermostat geliefert. Es muss mit einem intelligenten elektrischen Smart Plug eines Drittanbieters installiert werden. Die Steuerungsmöglichkeiten des Steckers müssen EcoDesign 2018 (EU-Verordnung 2015/1188) entsprechen.
Verpackung:	Alle unsere Infrarotpaneele werden in einer strapazierfähigen Verpackung aus hochwertigem Karton ausgeliefert. Auf dem Etikett sind die Merkmale des IR-Paneels angegeben: Wärmeleistung - Bauhöhe - Baulänge.
Garantie:	10 Jahre für das Infrarotpaneel und 2 Jahre für die elektrische Bauteile, bei Einhaltung der Installationsvorschriften, bei Erfüllung der Garantiebedingungen von Stelrad und außerhalb des Spritzbereich.
Lackierungsverfahren:	Alle Infrarotpaneele sind entfettet, eisenphosphatiert und pulverbeschichtet.
Farben:	Verkehrsweiß oder anthrazitgrau
Technische Daten:	Netzspannung 230V ~50Hz, IP34, Klasse II
Bauhöhen:	1.218 | 1.540 | 1.740 mm
Baulängen:	530 | 580 | 630 mm
Bautiefe:	50 mm
Wärmeleistung:	500 | 700 | 1.000 W

Bauhöhe	Baulänge	Wärmeleistung	Art. Nr.	Farbe
H1218	L530	500 W	7101B1218010530	Verkehrsweiß
			7101D1218010530	Anthrazitgrau
H1540	L580	700 W	7101B1540010580	Verkehrsweiß
			7101D1540010580	Anthrazitgrau
H1740	L630	1.000 W	7101B1740010630	Verkehrsweiß
			7101D1740010630	Anthrazitgrau

CE
2023

Montage und Installation

Der Rayo ist als elektrisches IR-Paneel ein Gerät entsprechend der Klasse II und Schutzart IP34. Er kann daher in Volumen 2 oder 3 des Badezimmers eingebaut werden (siehe Bild), sofern er gegen Spritzwasser geschützt ist und nicht von einer Person die sich in der Badewanne oder Dusche befindet erreicht werden kann.

Bei Platzierung in Volumen 2 muss das IR-Paneel zusätzlich durch eine feste Wand abgeschirmt werden.

Das IR-Paneel muss in vertikaler Lage und dem Stromkabel im unteren Teil montiert werden. Der Einbau mit Stromkabel oben oder seitlich ist nicht zulässig.

Das Gerät ist nach Klasse II isoliert und darf daher nicht geerdet werden. Das Gerät muss mit einem Einphasenstrom von 230V ~50Hz versorgt werden.

Der Stecker darf ausschließlich in einer Steckdose in Volume 3 eingesteckt werden.

Das IR-Paneel wird ohne Thermostat geliefert. Es muss mit einem intelligenten elektrischen Smart Plug eines Drittanbieters installiert werden. Die Steuerungsmöglichkeiten des Steckers müssen EcoDesign 2018 (EU-Verordnung 2015/1188) entsprechen.

ACHTUNG:
In Frankreich ist der Einbau elektrischer IR-Paneele mit Stecker verboten.

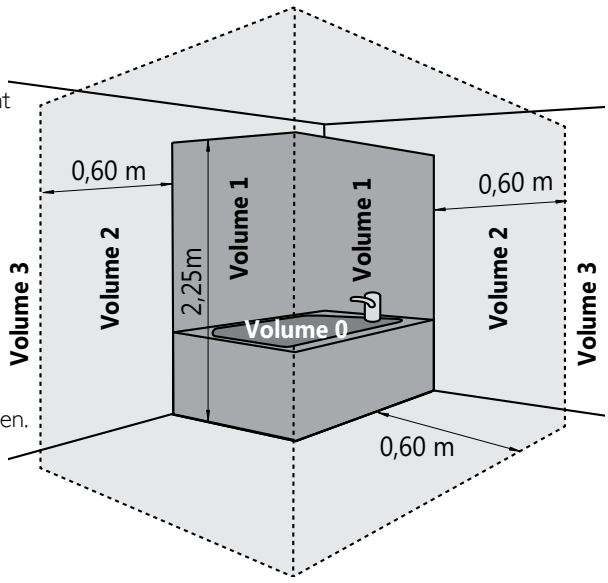

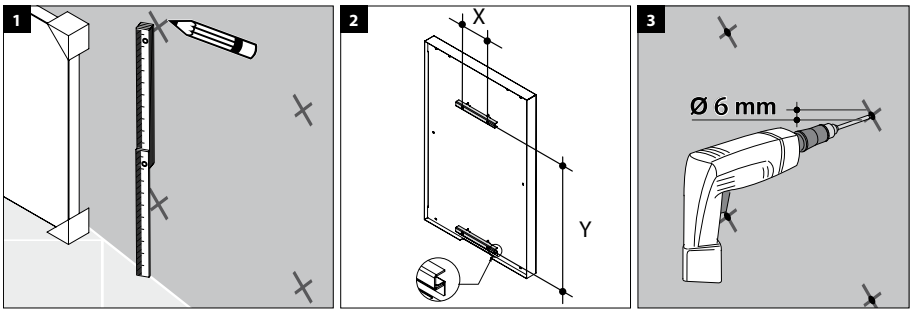

W	X	Y
500	130	980
700	130	1302
1000	260	1502

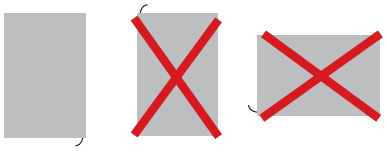

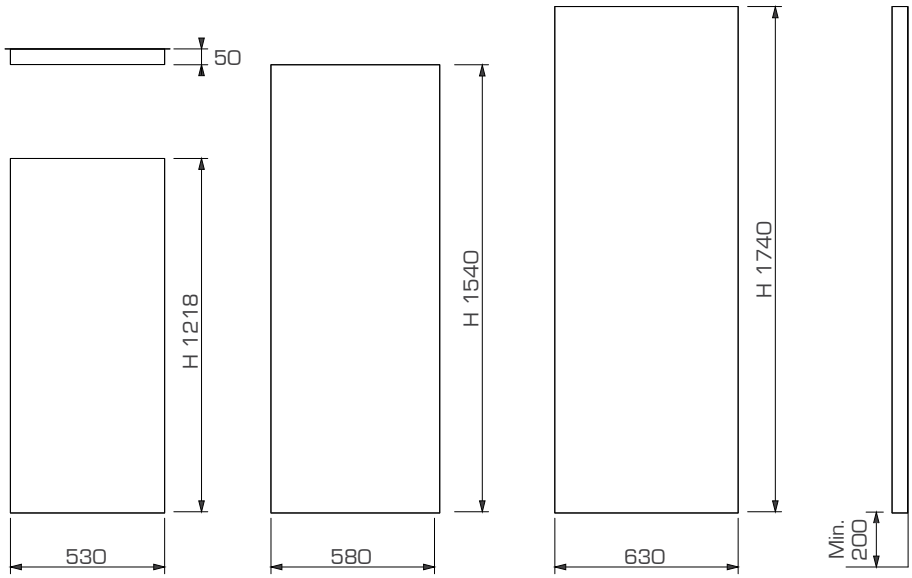

Klicken Sie hier

Die vollständige Montageanleitung ist verfügbar auf unserer Webseite bei den Technische Informationen des Rayo oder über QR-Kode:

Belgien • Deutschland • Estland • Frankreich • Griechenland • Grossbritannien • Irland • Island • Lithauen • Luxemburg • Niederlande
Norwegen • Österreich • Polen • Portugal • Schweden • Slowenien • Spanien • Tschechien • Tunesien • Ukraïne • Weißrussland • Zypern

WERK NIEDERLANDE
Caradon Stelrad B.V. | Kathagen 30 | 6361 HG Nuth

WWW.STELRAD.EU

Stelrad
Europe's favourite radiator

STR PF GE RAYO 2023/11