Ideal für Wärmepumpen

ENTDECKEN SIE PLANAR VENTO

Stelrad
Europe's favourite radiator

Ausschreibungstext

PLANAR VENTO

Der Planar VENTO Ultra Low Temperatur Heizkörper ist die dekorative Version unserer VENTO-Serie. Der vollautomatische Heizkörper mit integrierten Ventilatoren sorgt für verstärkte Konvektion. Dies macht den Heizkörper besonders geeignet für niedrige und extrem (Ultra) niedrige Vorlauftemperaturen wie bei einer Wärmepumpe. Darüber hinaus kann der VENTO in Kombination mit einer Wärmepumpe nicht-kondensierend Kühlen.

Produkt:	dekorativer Ultra Low Temperatur Ventilheizkörper mit flacher Vorderseite und mit integrierten Lüftern für verstärkte Konvektion
Verarbeitung:	dekorative flache Vorderseite mit Abdeckgitter und Seitenverkleidungen
Vormontiert:	vollautomatische Ventilatoren, voreingestelltes Heimeier Ventil 4368 oder 4369, Entlüftungs- und Blindstopfen
Ventil:	Das integrierte, regelbare Ventil (ohne Thermostatkopf) ist an der rechten Seite vormontiert und kompatibel mit Thermostatköpfen M30 x 1,5 mm. Die Ventile sind werksseitig gemäß den Heizkörperabmessungen voreingestellt, CEN-zertifiziert und geprüft nach DIN EN 215. Diese Voreinstellung sorgt für einen optimalen Durchfluss des Heizkörpers. Werksseitige Voreinstellung abgestimmt auf Zweirohrsysteme, auch geeignet für Einrohrsysteme (mittels Ventileinstellung auf Position 8).
Mitgeliefert:	AC/DC Adapter 240V/12V mit 1,5 m Netzkabel, VDI-Konsolen mit Aushebesicherung (Typ Monclac), Schrauben, Dübel und Montageanleitung
Steuerung:	vollautomatische, modulierende Steuerung. Beim einstecken des Steckers springen die Ventilatoren kurzzeitig an zur Überprüfung ihrer Funktion. Im normalen Betrieb starten die Ventilatoren sobald die Unterseite eine bestimmte Zeit lang warm ist. Dies dauert 10 bis 30 Minuten.
Kühlung:	in Kombination mit einer Wärmepumpe. Die Vorlauftemperatur muss über dem Taupunkt bleiben. Für eine optimale Kühlung muss die Wasserführung durch den Heizkörper umgekehrt werden, und der Thermostatkopf vollständig geöffnet sein. Wenn die Raumtemperatur höher ist als die maximale Temperatureinstellung des Heizkörperthermostats, muss der Thermostatkopf vorübergehend entfernt werden.
Geräuschdruck:	max. 32 dB(A) in einem Abstand von 1 Meter für einen Heizkörper mit einer Baulänge von 1.000 mm und einer Bauhöhe von 600 mm
Anschlüsse:	6 x ½" Innengewinde seitlich und rechts unten
Befestigungslaschen:	2 Paar bis 1.600 mm und 3 Paar ab 1.800 mm
Verpackung:	Alle unsere Heizkörper werden in einer strapazierfähigen Verpackung aus hochwertigem Karton und Schutzfolie ausgeliefert. Auf dem Etikett sind die Merkmale des Heizkörpers angegeben: Typ - Bauhöhe - Baulänge
Garantie:	10 Jahre für den Heizkörper und 2 Jahre für die elektrische Bauteile, bei Einhaltung der Installationsvorschriften, bei Erfüllung der Garantiebedingungen von Stelrad.
Lackierungsverfahren:	Alle Heizkörper sind entfettet, eisenphosphatiert, im kataphoretischen Elektrotauchverfahren grundiert und standardmäßig im Farbton Stelrad weiß 9016 pulverbeschichtet.
Farben:	Stelrad weiß 9016. Auf Wunsch in 35 anderen Stelrad-Farben oder weitere rund 200 RAL-Farben.
Betriebsüberdruck:	max. 10 bar (Werksprüfdruck 13 bar)
Min/max Arbeitstemperatur:	35 – 60 °C
Norm:	nach EN16430
Max. elektrisch Leistung:	1,2 – 7 W
Anzahl Ventilatoren:	4 – 21
Typ:	22
Bauhöhen:	400 | 600 | 900 mm
Baulängen:	500 – 2.000 mm
Bautiefe:	102 mm

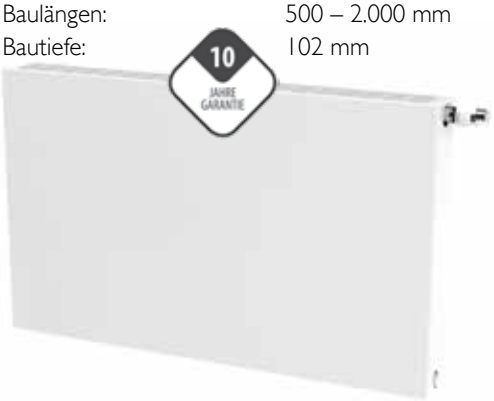

CE
2021

Typenübersicht und Wärmeleistungen nach EN16430

Auf dem Etikett:
VENTO PLAN T22: 0240

Art. 0240 04 22 06
H400
T22
L600

10 JAHRE GARANTIE

ΔT	12,5°C	EN16430	35/30/20°C
ΔT	20°C	EN16430	45/35/20°C

Berechnungseinheiten je 1 m Heizkörperlänge bei 75/65/20°C
n = Heizkörperexponent°

Gleichung:

$$\Phi = K_M \times \Delta T^n$$

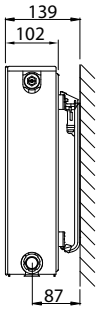

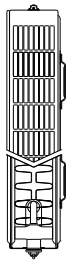

Bauhöhe		Typ 22	Nabenabstand
400	W	1.522	350
	kg	24,67	
	l	4,60	
	m²	4,92	
	n	1,20	
600	W	1.983	550
	kg	35,70	
	l	6,60	
	m²	7,74	
	n	1,21	
900	W	2.562	850
	kg	53,55	
	l	9,65	
	m²	12,68	
	n	1,25	

W=Leistung pro Meter / kg=Gewicht pro Meter
l=Wasserinhalt pro Meter / m²=Oberfläche pro Meter /n=Exponent°

Änderungen im Sinne des technischen Fortschrittes und herstellungsbedingte Toleranzen vorbehalten.

° Der Exponent dient zur Ermittlung der Niedertemperaturfaktoren gemäss DIN 4703 und ÖN M 7513.

Typ	22			Typ
Bauhöhe	400	600	900	Bauhöhe
500	143 248 0240042205	183 320 0240062205	222 397 0240092205	500
600	171 298 0240042206	219 384 0240062206	267 476 0240092206	600
700	200 348 0240042207	256 448 0240062207	311 556 0240092207	700
800	228 397 0240042208	292 512 0240062208	356 635 0240092208	800
900	257 447 0240042209	329 576 0240062209	400 714 0240092209	900
1000	286 497 0240042210	365 639 0240062210	445 794 0240092210	1000
1100	314 546 0240042211	402 703 0240062211	489 873 0240092211	1100
1200	343 596 0240042212	438 767 0240062212	534 952 0240092212	1200
1400	400 695 0240042214	512 895 0240062214	622 1111 0240092214	1400
1600	457 795 0240042216	585 1023 0240062216	711 1270 0240092216	1600
1800	514 894 0240042218	658 1151 0240062218		1800
2000	571 994 0240042220	731 1279 0240062220		2000

Die Montageanleitung ist verfügbar auf unserer Webseite unter Technische Daten von Planar Vento oder per QR Code:

LAUTSTÄRKE

Dank der modulierenden Regelung können Sie sogar ohne technische Kenntnisse eine angenehme Wärme genießen. Auch das Geräusch der Ventilatoren, die für die zusätzliche Konvektionswärme sorgen, stört nicht. Während andere konventionelle Systeme meist in 3 Stufen funktionieren, stellt sich die VENTO-Konvektionstechnik schnell und leise auf die gewünschte Temperatur ein. Dadurch wird das Geräusch immer automatisch auf ein Minimum reduziert und ist kaum hörbar.

Nur wenn der Wärmebedarf am höchsten ist, läuft VENTO mit voller Leistung und bringt den Raum schnell auf die gewünschte Temperatur. Die gemessene Lautstärke in einem Abstand von 1 Meter zu einem Modell von 600 mm Höhe und 1.000 mm Länge beträgt nur 32 dB(A): Die Wärme kommt also „auf leisen Sohlen".

WIE LAUT IST EIN DEZIBEL?

dB(A)	Erfahrung	Beispiele
10	Kaum hörbar	Atmen, fallendes Blatt
20	Gerade hörbar	Radiostudio, Blätterrauschen
30	Sehr leise	Bibliothek (30 bis 40), flüstern
40	Leise	Wohnzimmer, leises Klassenzimmer, sanftes Gemurmel, Kühlschrank
50	Begrenzte Lautstärke	Klimaanlage, normales Gespräch, Geschirrspülmaschine

KÜHLUNG

Zusätzlicher Komfort: In Kombination mit einer Wärmepumpe, eingestellt auf mindestens 17 °C, kann ein VENTO-Heizkörper auch zum Kühlen verwendet werden. Das ist kein überflüssiger Luxus, denn Häuser sind heute besser denn je isoliert. Allerdings droht im Sommer die Gefahr der Überhitzung. Der Kühlvorgang erfolgt vollautomatisch und fühlt sich wie eine angenehme, erfrischende Brise an.

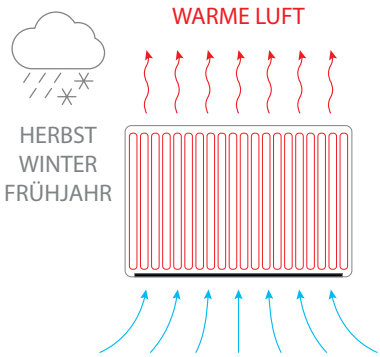

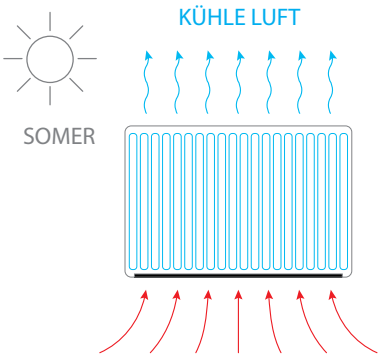

(in Watt)		H 400		H 600		H 900	
Ventilatorgeschwindigkeit		Stand-by	Dyn. max.	Stand-by	Dyn. max.	Stand-by	Dyn. max.
	n-Exponent	1,2917	0,9211	1,3066	0,9528	1,3202	0,8715
L 500	17 / 19 / 28°C	57	95	79	113	107	122
L 600	17 / 19 / 28°C	68	113	94	135	128	146
L 700	17 / 19 / 28°C	80	132	110	158	149	170
L 800	17 / 19 / 28°C	91	151	126	180	170	194
L 900	17 / 19 / 28°C	103	170	141	203	192	219
L 1000	17 / 19 / 28°C	114	189	157	225	213	243
L 1100	17 / 19 / 28°C	125	208	173	248	234	267
L 1200	17 / 19 / 28°C	137	227	188	270	256	292
L 1400	17 / 19 / 28°C	160	265	220	315	298	340
L 1600	17 / 19 / 28°C	182	302	251	360	341	389
L 1800	17 / 19 / 28°C	205	340	283	405	-	-
L 2000	17 / 19 / 28°C	228	378	314	450	-	-

ANSCHLUSSMÖGLICHKEITEN

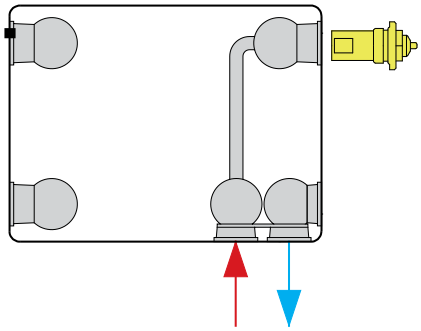

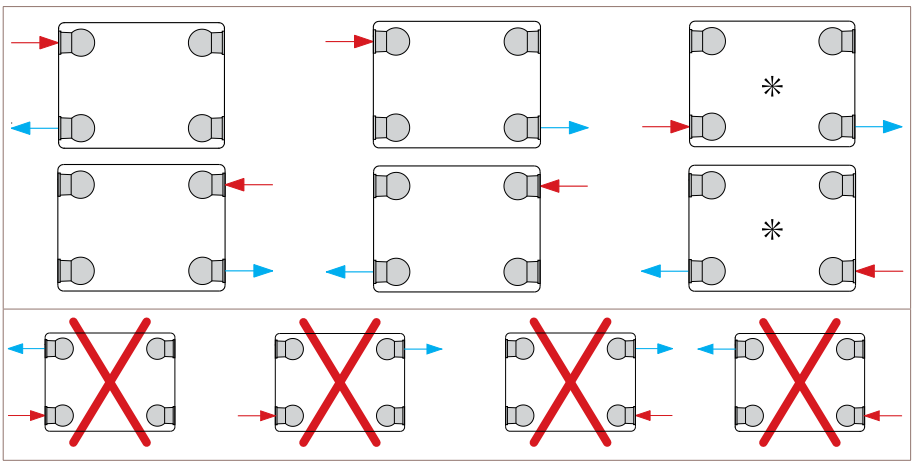

Bei Montage als Compact-Heizkörper: das eingebaute Ventil-unterteil entfernen und die beiden unteren Kunststoffstopfen durch Messing vernickelte Blindstopfen ersetzen.
* = reduzierte Heizwärmeleistung bei Niedertemperaturheizung kombiniert mit einer hohen Temperaturdifferenz zwischen der Ein- und Ausfuhrseite. Nicht zum Kühlen geeignet.

ANSCHLUSSMASSE

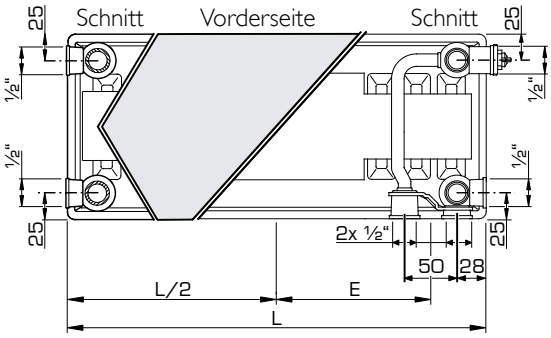

L (mm)	500	600	700	800	900	1000	1100	1200	1400	1600	1800	2000
E (mm)	197	247	297	347	397	447	497	547	647	747	847	947

L: Baulänge ; F: Nabenabstand = Bauhöhe - 50 mm
Mindestabstand Heizkörperunterkante zu Boden: 150 mm.

J-KONSOLEN (TYP MONCLAC VDI 6036, KLASSE 3)

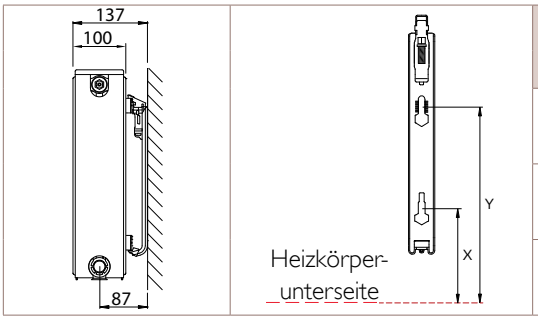

x	y	Art. Nr. (2 St.)	Art. Nr. (3 St.)	Bauhöhe mm
103	240	R509204	R509304	400
103	440	R509206	R509306	600
103	740	R509209	R509309	900

Ab Baulänge 1.800 mm: 3 Konsolen verwenden..

LASCHENANORDNUNG

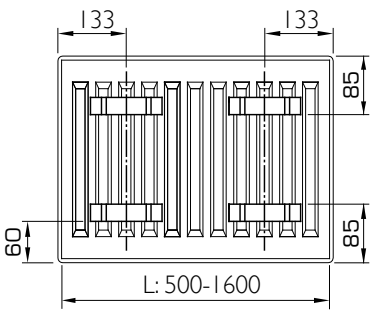

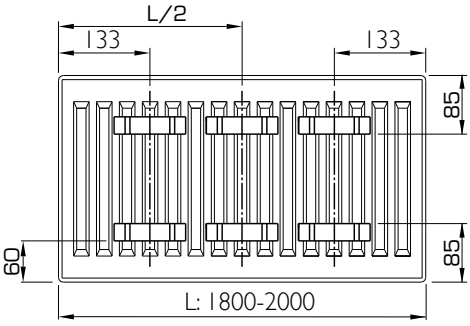

Belgien • Deutschland • Estland • Frankreich • Griechenland • Grossbritannien • Irland • Island • Lithauen • Luxemburg • Niederlande
Norwegen • Österreich • Polen • Portugal • Schweden • Slowenien • Spanien • Tschechien • Tunesien • Ukraïne • Weißrussland • Zypern

WERK NIEDERLANDE
Caradon Stelrad B.V. | Kathagen 30 | 6361 HG Nuth

WWW.STELRAD.EU

Stelrad
Europe's favourite radiator

STR PF GE PL VENTO 2023/07