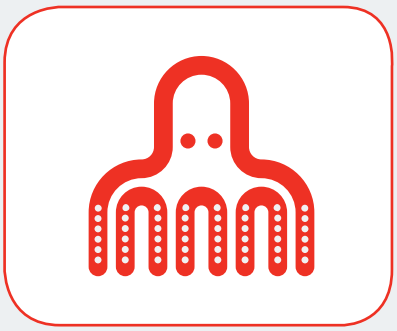

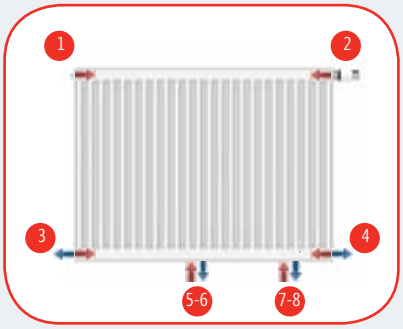

ENTDECKEN SIE PLANAR STYLE 8

UNIVERSELL UND FLEXIBEL,
DER HEIZKÖRPER MIT 8 ANSCHLUSSMÖGLICHKEITEN UND
EINHEITLICHEN WANDABSTAND VON 65 MM BEIM MITTENANSCHLUSS

Stelrad
Europe's favourite radiator

Ausschreibungstext

PLANAR STYLE 8

Der Planar Style 8 ist ein dekorativer Heizkörper, der mit seiner Verkleidung und horizontalen Linien Ruhe und Raum gewährleistet. Außerdem haben Sie dank der vier Seiten- und vier unteren Anschlüssen eine Vielzahl von Anschlussmöglichkeiten. Damit ist der Planar Style 8 sehr einfach zu installieren und in jeder Situation anwendbar. Außerdem bietet er beim mittleren Anschluss einen einheitlichen Wandabstand von 65 mm bei allen Typen.

Produkt:	dekorativer Ventilheizkörper mit 8 Anschlüssen und flacher Vorderseite mit Schattenfugen
Verarbeitung:	dekorative flache Vorderseite mit Schattenfugen, mit Abdeckgitter und Seitenverkleidungen
Vormontiert:	voreingestelltes Ventil, Entlüftungs- und Blindstopfen
Ventil:	Das integrierte, regelbare Ventil (ohne Thermostatkopf) ist an der rechten Seite vormontiert und kompatibel mit Thermostatköpfen M30 x 1,5 mm. Die Ventile sind werksseitig gemäß den Heizkörperabmessungen voreingestellt und geprüft nach DIN EN 215. Diese Voreinstellung sorgt für einen optimalen Durchfluss des Heizkörpers. Werksseitige Voreinstellung abgestimmt auf Zweirohrsysteme, auch geeignet für Einrohrsysteme (mittels Ventileinstellung auf Position 8).
Mitgeliefert:	Monclac-Konsolen mit Aushebesicherung (VDI-konform, wenn verwendet in Kombination mit mitgelieferten Anti-Rutsch-Klammern), Schrauben, Dübel und Montageanleitung
Anschlüsse:	4 x ¾" Eurokonus-Außengewinde (2 x Mittenanschluss und 2 x Rechtsanschluss unten) und 4 x ½" Innengewinde Seitenanschluss. Einheitlicher Wandabstand von 65 mm für alle Typen beim Mittenanschluss.
Befestigungslaschen:	nur für Typ 11: 2 Paar bis 1.600 mm und 3 Paar ab 1.800 mm
Verpackung:	Alle Heizkörper werden in einer strapazierfähigen Verpackung aus hochwertigem Karton und Schutzfolie ausgeliefert. Auf dem Etikett sind die Merkmale des Heizkörpers angegeben: Typ - Bauhöhe - Baulänge.
Garantie:	10 Jahre bei Einhaltung der Installationsvorschriften und bei Erfüllung der Garantiebedingungen von Stelrad.
Lackierungsverfahren:	Alle Heizkörper sind entfettet, eisenphosphatiert, im kathaphoretischen Elektrotauchverfahren grundiert und standardmäßig im Farbton Stelrad weiß 9016 pulverbeschichtet.
Farben:	Stelrad weiß 9016. Auf Wunsch in 35 anderen Stelrad-Farben oder weitere rund 200 RAL-Farben.
Betriebsüberdruck:	max. 10 bar (Werksprüfdruck 13 bar)
Medium:	max. Heisswasser bis 110 °C
Norm:	nach EN442
Qualitätssicherung:	NF
Typen:	11 | 21 | 22 | 33
Bauhöhen:	300 | 400 | 500 | 600 | 700 | 900 mm
Baulängen:	400 – 2.000 mm
Bautiefen:	63 | 79 | 102 | 160 mm

Liefernachweis:
Caradon Stelrad B.V.
Kathagen 30
Postfach 22006
NL-6360 AA Nuth
Tel. +31-45 5 65 62 62

2018

Typenübersicht

Berechnungseinheiten je
1 m Heizkörperlänge bei
75/65/20°C nach EN442
n = Heizkörperexponent°

Gleichung:

$$\Phi = K_M \times \Delta T^n$$

* nur beim Mittenanschluss

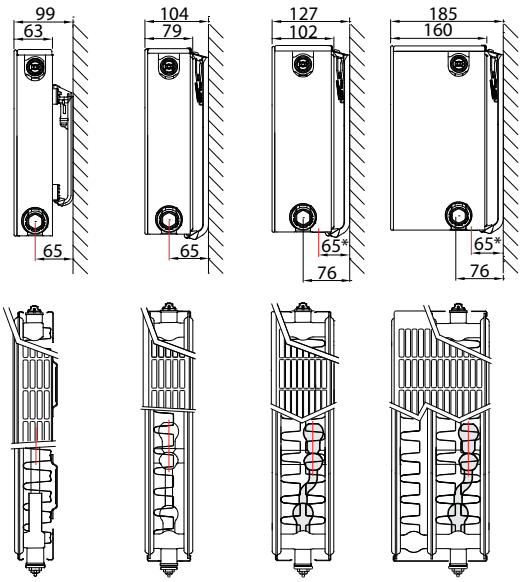

Bauhöhe		Typ 11	Typ 21	Typ 22	Typ 33	Nabenabstand
300	W			898	1.287	250
	kg			19,30	27,60	
	l			3,10	5,40	
	m²			3,51	5,26	
	n			1,30	1,30	
400	W	614	870	1.153	1.649	350
	kg	16,20	22,60	25,67	36,63	
	l	2,30	4,15	4,13	6,63	
	m²	2,95	3,37	4,92	7,38	
	n	1,27	1,30	1,30	1,31	
500	W	746	1.038	1.388	1.979	450
	kg	20,23	28,00	32,03	45,67	
	l	2,77	5,20	5,17	7,87	
	m²	3,80	4,31	6,33	9,49	
	n	1,28	1,30	1,31	1,32	
600	W	870	1.196	1.601	2.280	550
	kg	24,27	33,60	38,40	54,70	
	l	3,23	6,25	6,20	9,10	
	m²	4,66	5,24	7,74	11,61	
	n	1,28	1,31	1,31	1,32	
700	W	987	1.350	1.796	2.553	650
	kg	28,30	39,20	44,70	63,60	
	l	3,70	7,30	7,03	10,63	
	m²	5,51	6,18	9,15	13,72	
	n	1,28	1,31	1,32	1,33	
900	W	1.200	1.649	2.132	3.022	850
	kg	35,90	50,60	57,30	81,40	
	l	4,50	9,00	8,70	13,70	
	m²	7,22	8,05	11,97	17,96	
	n	1,28	1,32	1,32	1,33	

W=Leistung pro Meter / kg=Gewicht pro Meter / l=Wasserinhalt pro Meter / m²=Oberfläche pro Meter / n=Exponent°
Änderungen im Sinne des technischen Fortschrittes und herstellungsbedingte Toleranzen vorbehalten.
° Der Exponent dient zur Ermittlung der Niedertemperaturfaktoren gemäss DIN 4703 und ÖN M 7513.

PLANAR STYLE 8

Wärmeleistungen nach EN442

10 JAHRE GARANTIE

EN442 (W) 70/55/20°C
EN442 (W) 55/45/20°C

Bauhöhe	300		400				500			
Typ	22	33	11	21	22	33	11	21	22	33
W/ lfm bei 75/65/20°C	898	1.287	614	870	1.153	1.649	746	1.038	1.388	1.979
400							240 154 0653051104	333 212 0654052104	445 282 0654052204	633 401 0654053304
500	360 230 0654032205	516 328 0654033305	247 159 0653041105	349 223 0654042105	462 294 0654042205	660 419 0654043305	300 193 0653051105	416 265 0654052105	556 353 0654052205	792 501 0654053305
600			297 191 0653041106	419 267 0654042106	555 353 0654042206	792 503 0654043306	361 232 0653051106	499 318 0654052106	667 423 0654052206	950 602 0654053306
700			346 223 0653041107	489 312 0654042107	647 412 0654042207	924 587 0654043307	421 270 0653051107	583 371 0654052107	778 494 0654052207	1.108 702 0654053307
800	576 367 0654032208	826 525 0654033308	396 254 0653041108	559 356 0654042108	739 470 0654042208	1.057 671 0654043308	481 309 0653051108	666 424 0654052108	889 565 0654052208	1.267 802 0654053308
900	648 413 0654032209	929 591 0654033309	445 286 0653041109	628 401 0654042109	832 529 0654042209	1.189 755 0654043309	541 347 0653051109	749 477 0654052109	1.000 635 0654052209	1.425 903 0654053309
1000	720 459 0654032210	1.032 657 0654033310	495 318 0653041110	698 445 0654042110	924 588 0654042210	1.321 839 0654043310	601 386 0653051110	832 530 0654052110	1.112 706 0654052210	1.583 1.003 0654053310
1200	865 551 0654032212	1.238 788 0654033312	594 382 0653041112	838 534 0654042112	1.109 705 0654042212	1.585 1.006 0654043312	721 463 0653051112	999 635 0654052112	1.334 847 0654052212	1.900 1.203 0654053312
1400	1.009 643 0654032214	1.445 920 0654033314	693 445 0653041114	978 624 0654042114	1.294 823 0654042214	1.849 1.174 0654043314	841 540 0653051114	1.165 741 0654052114	1.556 988 0654052214	2.216 1.404 0654053314
1600	1.153 735 0654032216	1.651 1.051 0654033316	792 509 0653041116	1.117 713 0654042116	1.479 941 0654042216	2.113 1.342 0654043316	961 618 0653051116	1.332 847 0654052116	1.779 1.129 0654052216	2.533 1.605 0654053316
1800	1.297 826 0654032218	1.858 1.182 0654033318	890 572 0653041118	1.257 802 0654042118	1.664 1.058 0654042218	2.377 1.509 0654043318	1.082 695 0653051118	1.498 953 0654052118	2.001 1.270 0654052218	2.850 1.805 0654053318
2000	1.441 918 0654032220	2.064 1.314 0654033320	989 636 0653041120	1.397 891 0654042120	1.848 1.176 0654042220	2.641 1.677 0654043320	1.202 772 0653051120	1.664 1.059 0654052120	2.223 1.411 0654052220	3.166 2.006 0654053320

Kernsortiment (Stelrad weiß 9016) lieferbar ab Werk innerhalb von 10 Arbeitstagen.
Kernsortiment ist ohne Gewähr. Aktuelle Angaben: siehe www.stelrad.eu
Das aktuelle Lagerprogramm erfragen Sie bitte bei Ihrem Fach-Grosshandelspartner.

Stelrad BV:PL19/0018/E02.1

PLANAR STYLE 8

Auf dem Etikett:
8-CONNECTIONS DECO T21-33: 0654
T11: 0653

Art. 0654 09 22 04
H900
T22
L400

Bauhöhe	600			
Typ	11	21	22	33
W/ lfm bei 75/65/20°C	870	1.196	1.601	2.280
400	280 180 0653061104	383 244 0654062104	512 325 0654062204	729 460 0654063304
500	350 225 0653061105	479 304 0654062105	640 406 0654062205	911 576 0654063305
600	420 270 0653061106	575 365 0654062106	769 487 0654062206	1.093 691 0654063306
700	490 315 0653061107	671 426 0654062107	897 568 0654062207	1.275 806 0654063307
800	560 360 0653061108	767 487 0654062108	1.025 649 0654062208	1.457 921 0654063308
900	630 405 0653061109	862 548 0654062109	1.153 731 0654062209	1.640 1.036 0654063309
1000	701 450 0653061110	958 609 0654062110	1.281 812 0654062210	1.822 1.151 0654063310
1200	841 540 0653061112	1.150 731 0654062112	1.537 974 0654062212	2.186 1.381 0654063312
1400	981 630 0653061114	1.342 852 0654062114	1.793 1.136 0654062214	2.550 1.612 0654063314
1600	1.121 719 0653061116	1.533 974 0654062116	2.050 1.299 0654062216	2.915 1.842 0654063316
1800	1.261 809 0653061118	1.725 1.096 0654062118	2.306 1.461 0654062218	3.279 2.072 0654063318
2000	1.401 899 0653061120	1.916 1.218 0654062120	2.562 1.623 0654062220	3.644 2.302 0654063320

700			
11	21	22	33
987	1.350	1.796	2.553
318 204 0653071104	432 274 0654072104	574 364 0654072204	815 515 0654073304
397 255 0653071105	540 343 0654072105	718 454 0654072205	1.019 643 0654073305
477 306 0653071106	649 412 0654072106	862 545 0654072206	1.223 772 0654073306
556 357 0653071107	757 480 0654072107	1.005 636 0654072207	1.427 901 0654073307
636 408 0653071108	865 549 0654072108	1.149 727 0654072208	1.631 1.029 0654073308
715 459 0653071109	973 617 0654072109	1.293 818 0654072209	1.835 1.158 0654073309
794 510 0653071110	1.081 686 0654072110	1.436 909 0654072210	2.039 1.287 0654073310
953 612 0653071112	1.297 823 0654072112	1.723 1.091 0654072212	2.446 1.544 0654073312
1.112 714 0653071114	1.513 960 0654072114	2.011 1.273 0654072214	2.854 1.801 0654073314
1.271 815 0653071116	1.729 1.098 0654072116	2.298 1.454 0654072216	3.262 2.059 0654073316
1.430 917 0653071118	1.946 1.235 0654072118	2.585 1.636 0654072218	3.670 2.316 0654073318
1.589 1.019 0653071120	2.162 1.372 0654072120	2.872 1.818 0654072220	4.077 2.573 0654073320

900			
11	21	22	33
1.200	1.649	2.132	3.022
386 248 0653091104	528 334 0654092104	681 430 0654092204	964 607 0654093304
483 310 0653091105	660 418 0654092105	851 538 0654092205	1.205 759 0654093305
580 372 0653091106	791 501 0654092106	1.022 645 0654092206	1.446 911 0654093306
676 434 0653091107	923 585 0654092107	1.192 753 0654092207	1.687 1.062 0654093307
773 496 0653091108	1.055 668 0654092108	1.362 860 0654092208	1.928 1.214 0654093308
869 558 0653091109	1.187 752 0654092109	1.533 968 0654092209	2.169 1.366 0654093309
966 620 0653091110	1.319 835 0654092110	1.703 1.075 0654092210	2.410 1.518 0654093310
1.159 744 0653091112	1.583 1.002 0654092112	2.043 1.290 0654092212	2.892 1.821 0654093312
1.353 868 0653091114	1.847 1.169 0654092114	2.384 1.505 0654092214	3.375 2.125 0654093314
1.546 992 0653091116	2.110 1.337 0654092116	2.725 1.720 0654092216	3.857 2.428 0654093316
1.739 1.116 0653091118	2.374 1.504 0654092118	3.065 1.936 0654092218	4.339 2.732 0654093318
1.932 1.240 0653091120	2.638 1.671 0654092120	3.406 2.151 0654092220	4.821 3.035 0654093320

ANSCHLUSSMÖGLICHKEITEN

Typen 11 / 21 / 22 / 33

Heizkörper mit
Ventil rechts

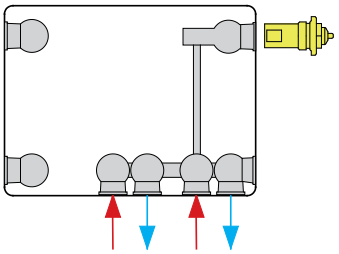

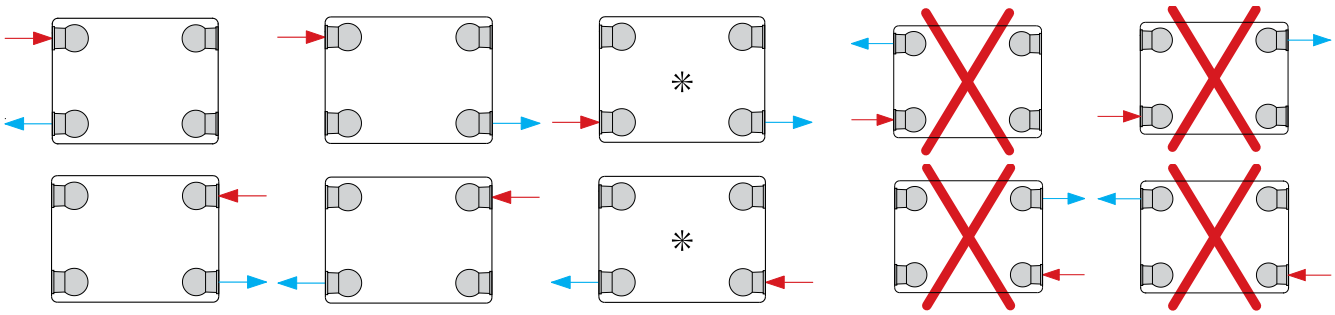

Bei Montage der Ventilheizkörper als Compact-Heizkörper muss das eingebaute Ventil entfernt werden.
* = reduzierte Heizwärmeleistung bei Niedertemperaturheizung kombiniert mit einer hohen Temperaturdifferenz zwischen der Ein- und Ausfuhrseite.

ANSCHLUSSMASSE

Typen 11 / 21 / 22 / 33

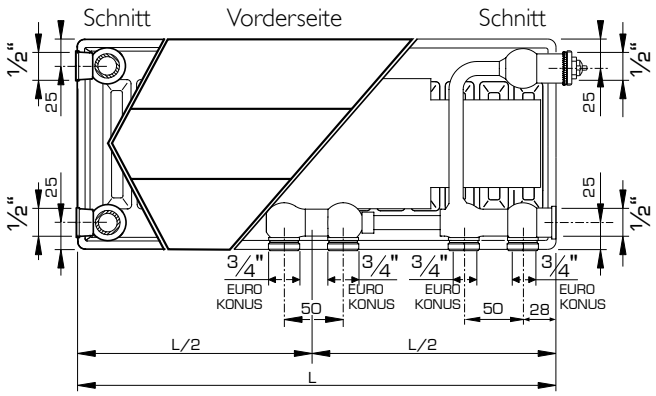

J-KONSOLEN (TYP MONCLAC VDI 6036)

Typ 11 | Typ 21 | Typ 22 | Typ 33

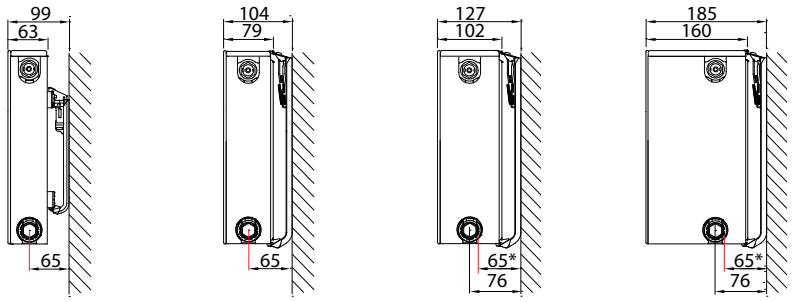

* nur beim Mittenanschluss

Typ 11			Art. Nr.		Bauhöhe	Typen 21-33			Art. Nr.		Bauhöhe
J-Konsole VDI 6036 Kl.3	x	y	2 St.	3 St.	mm	J-Konsole VDI 6036 Klasse 3	x	y	2 St.	3 St.	mm
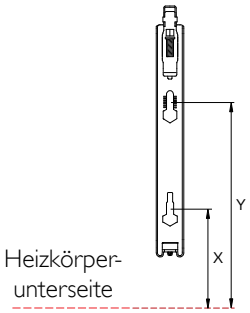	/	140	R509203	R509303	300	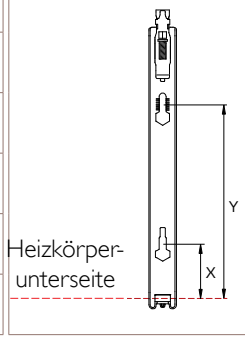	64	190	R510203	R510303	300
	103	240	R509204	R509304	400		64	290	R510204	R510304	400
	103	340	R509205	R509305	500		64	390	R510205	R510305	500
	103	440	R509206	R509306	600		64	490	R510206	R510306	600
	103	540	R509207	R509307	700		64	590	R510207	R510307	700
	103	740	R509209	R509309	900		64	790	R510209	R510309	900

Ab Baulänge 1800 mm: 3 Konsolen verwenden.

LASCHENANORDNUNG TYP 11

L	A
400	117
500-1600	150

Typ 11

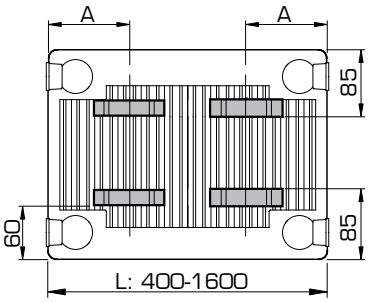

Typ 11

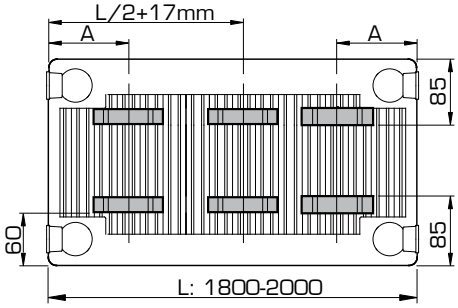

L	A
1800-2000	150

Belgien • Deutschland • Estland • Frankreich • Griechenland • Grossbritannien • Irland • Island • Lithauen • Luxemburg • Niederlande
Norwegen • Österreich • Polen • Portugal • Schweden • Slowenien • Spanien • Tschechien • Tunesien • Ukraïne • Weißrussland • Zypern

WERK NIEDERLANDE
Caradon Stelrad B.V. | Kathagen 30 | 6361 HG Nuth

WWW.STELRAD.EU

Stelrad
Europe's favourite radiator

STR PF GE PL STYLE 8 2023/07