Idéal pour les pompes à chaleur

DECOUVREZ LE PLANAR VENTO

Stelrad
Europe's favourite radiator

Généralités

PLANAR VENTO

Le radiateur ultra basse température Planar VENTO est la version décorative de notre gamme VENTO. Le radiateur Planar VENTO est entièrement automatique avec ses ventilateurs intégrés et offre une convection améliorée. Cela rend le radiateur parfaitement adapté aux températures d'alimentation basses et ultra basses, comme avec une pompe à chaleur et de plus, dans ce cas-là, le radiateur Planar VENTO peut fournir un refroidissement sans condensation.

Produit:	radiateur décoratif intégré ultra basse température avec face plane et ventilateurs intégrés pour une convection accrue
Finition:	face décorative plane avec grille supérieure et joues
Prémonté:	ventilateurs entièrement automatiques, vanne Heimeier préréglée 4368 ou 4369, bouchon purgeur et bouchons pleins
Vanne:	La vanne réglable intégrée (sans tête thermostatique), certifiée CEN et testée selon EN215, est compatible aux têtes thermostatiques M30 x 1,5 mm. La vanne est préréglée en usine en fonction des dimensions du radiateur, ce qui permet d'obtenir un rendement optimal. Ce préréglage garantit par ailleurs un débit optimal dans le radiateur. Réglage en usine adapté à des installations bitube, convenant aussi pour des installations monotube (moyennant l'adaptation du réglage de la vanne sur la position 8).
Fourni avec:	AC/DC adaptateur 240V/12V avec câble d'alimentation de 1,5 m, consoles VDI avec anti-soulèvement (type Monclac), vis et chevilles et instructions de montage
Régulation:	contrôle modulant entièrement automatique. Lors du branchement de l'adaptateur dans la prise, les ventilateurs fonctionneront brièvement à titre de contrôle. En fonctionnement normal, les ventilateurs se mettent en route lorsque le bas est chaud depuis un certain temps. Cela peut prendre 10 à 30 minutes.
Refroidissement:	en combinaison avec une pompe à chaleur réglée au-dessus du point de rosée. Le sens d'écoulement de l'eau à travers le radiateur doit être inversé et la tête thermostatique doit être complètement ouverte. Si la température ambiante est supérieure à la température maximale réglée sur la tête thermostatique, celle-ci doit alors être retirée temporairement.
Pression acoustique:	max. 32 dB(A) à une distance de 1 mètre, pour un radiateur d'une longueur de 1.000 mm et d'une hauteur de 600 mm
Raccordements:	6 x ½" à filetage intérieur
Étriers:	2 paires d'étriers jusqu'à 1.600 mm et 3 paires à partir de 1.800 mm
Emballage:	Chaque radiateur est solidement emballé dans du carton de qualité et plastifié. Une étiquette décrit les caractéristiques du radiateur: type – hauteur – longueur.
Garantie:	10 ans pour le radiateur et 2 ans pour les pièces électriques, sous réserve de respecter les prescriptions concernant les conditions d'installation ainsi que les conditions de garantie de Stelrad
Procédé de laquage:	Tous les radiateurs sont dégraissés, phosphatés, enduits d'une couche de protection primaire par cataphorèse et d'un poudrage électrostatique dans la couleur blanc Stelrad 9016.
Couleurs:	blanc Stelrad 9016 + 35 autres couleurs de Stelrad ou 200 couleurs RAL
Pression de service max.:	10 bar (testé à 13 bar)
Min./max. température:	35 – 60°C
Conformité:	selon EN16430
Max. puissance électrique:	1,2 – 7 W
Nombre de ventilateurs:	4 – 21
Type:	22
Hauteurs:	400 | 600 | 900 mm
Longueurs:	500 – 2.000 mm
Profondeur:	102 mm

CE
2021

Données techniques et émissions calorifiques suivant EN16430

Etiquette:
VENTO PLAN T22: 0240

Art. 0240 04 22 06
H400
T22
L600

10 ANS GARANTIE

ΔT	12,5°C	EN16430	35/30/20°C
ΔT	20°C	EN16430	45/35/20°C

Caractéristiques nominales et émissions suivant EN16430 75/65/20°C et par mètre de radiateur

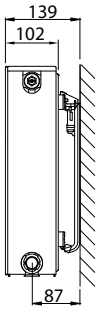

Formule caractéristique

$$\Phi = K_M \times \Delta T^n$$

Hauteur		Type 22	Entraxe d'alimentation
400	W	1.522	350
	kg	24,67	
	l	4,60	
	m²	4,92	
	n	1,20	
600	W	1.983	550
	kg	35,70	
	l	6,60	
	m²	7,74	
	n	1,21	
900	W	2.562	850
	kg	53,55	
	l	9,65	
	m²	12,68	
	n	1,25	

W=puissance par mètre / kg=poids par mètre
l=contenance par mètre / m²=surface par mètre / n=pente

Le fabricant se réserve le droit de changer les spécifications sans avis préalable.

Type	22			Type
Hauteur	400	600	900	Hauteur
500	145 254 0240042205	185 327 0240062205	225 406 0240092205	500
600	173 305 0240042206	222 392 0240062206	270 487 0240092206	600
700	202 355 0240042207	259 458 0240062207	315 568 0240092207	700
800	231 406 0240042208	296 523 0240062208	360 650 0240092208	800
900	260 457 0240042209	333 588 0240062209	405 731 0240092209	900
1000	289 508 0240042210	370 654 0240062210	450 812 0240092210	1000
1100	318 558 0240042211	407 719 0240062211	495 893 0240092211	1100
1200	347 609 0240042212	444 784 0240062212	540 974 0240092212	1200
1400	405 711 0240042214	518 915 0240062214	630 1137 0240092214	1400
1600	462 812 0240042216	592 1046 0240062216	721 1299 0240092216	1600
1800	520 914 0240042218	666 1177 0240062218		1800
2000	578 1015 0240042220	740 1307 0240062220		2000

Vous pouvez retrouver les instructions de montage complèt sur notre site web aux informations techniques du Planar Vento ou en lisant le code QR suivant:

PRESSION ACOUSTIQUE

Grâce au système de régulation évolutif, vous bénéficiez d'un confort thermique agréable, même sans aucune connaissance technique. Le bruit produit par les ventilateurs qui augmentent la chaleur de convection n'est en rien dérangeant. Alors que les systèmes ordinaires ne proposent en général que 3 réglages, la technologie de convection VENTO s'adapte rapidement et discrètement en fonction de la température demandée. Le radiateur VENTO fonctionne de façon graduelle.

Dès lors, le bruit sera toujours automatiquement réduit à un strict minimum: il sera à peine audible. Ce n'est que lorsque la demande de chaleur est la plus forte que VENTO fonctionne à pleine capacité pour que la pièce atteigne au plus vite la température souhaitée. À un mètre un modèle de 600 mm de hauteur sur 1.000 mm de longueur, la pression acoustique mesurée atteint à peine 32 dB(A). Quelle discrétion !

TABLEAU DE CORRESPONDANCE DES DÉCIBELS

dB(A)	Niveau	Exemples
10	Presque inaudible	Respiration, feuille qui tombe
20	À peine audible	Studio radio, bruissement de feuilles dans un arbre
30	Très discret	Bibliothèque (30 à 40), chuchotement
40	Discret	Pièce d'une maison, classe calme, bourdonnement léger, réfrigérateur
50	Bruit limité	Climatisation, conversation normale, lave-vaisselle

REFROIDISSEMENT

Pour encore plus de confort, le radiateur VENTO permet aussi de vous rafraichir si vous l'associez à une pompe à chaleur dont la température minimale est 17°C. Ce n'est pas un luxe superflu car dans nos maisons toujours mieux isolées, le risque de surchauffe augmente en été. Totalement automatique, le refroidissement souffle une brise fraîche et agréable.

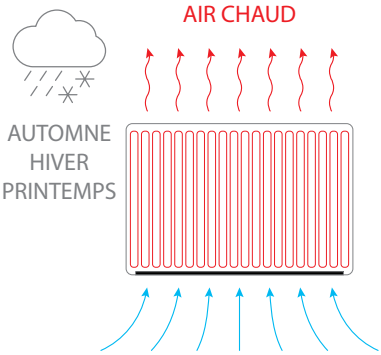

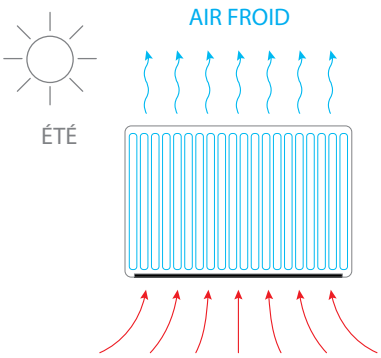

(en Watt)		H 400		H 600		H 900	
Vitesse du ventilateur		Veille	Dyn. max.	Veille	Dyn. max.	Veille	Dyn. max.
	Exposant n	1,2917	0,9211	1,3066	0,9528	1,3202	0,8715
L 500	17 / 19 / 28°C	57	95	79	113	107	122
L 600	17 / 19 / 28°C	68	113	94	135	128	146
L 700	17 / 19 / 28°C	80	132	110	158	149	170
L 800	17 / 19 / 28°C	91	151	126	180	170	194
L 900	17 / 19 / 28°C	103	170	141	203	192	219
L 1000	17 / 19 / 28°C	114	189	157	225	213	243
L 1100	17 / 19 / 28°C	125	208	173	248	234	267
L 1200	17 / 19 / 28°C	137	227	188	270	256	292
L 1400	17 / 19 / 28°C	160	265	220	315	298	340
L 1600	17 / 19 / 28°C	182	302	251	360	341	389
L 1800	17 / 19 / 28°C	205	340	283	405	-	-
L 2000	17 / 19 / 28°C	228	378	314	450	-	-

MODES DE RACCORDEMENT

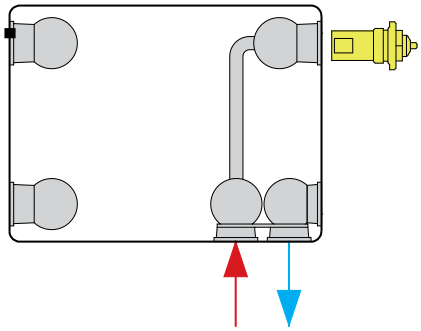

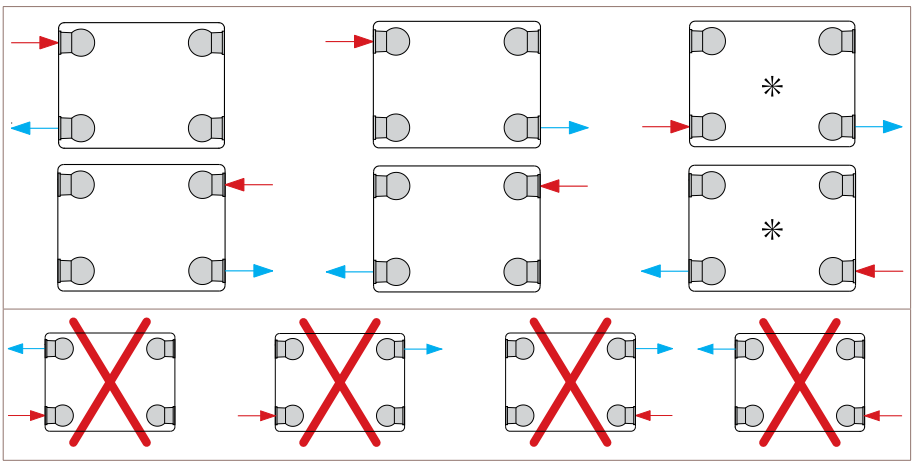

Pour ces modes de raccordement, il faut retirer la vanne et remplacer les bouchons en plastique par des bouchons en laiton.

* = Perte de puissance lors de chauffage à basse température en combinaison avec une grande différence de température entre entrée et retour. Ne convient pas au refroidissement.

DIMENSIONS DE RACCORDEMENT

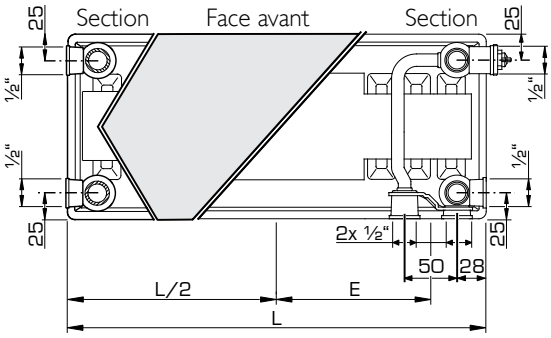

L (mm)	500	600	700	800	900	1000	1100	1200	1400	1600	1800	2000
E (mm)	197	247	297	347	397	447	497	547	647	747	847	947

L: longueur ; F: entraxe = hauteur - 50 mm

Distance minimale entre bord inférieur du radiateur et sol: 150 mm.

CONSOLES J (TYPE MONCLAC VDI 6036, CLASSE 3)

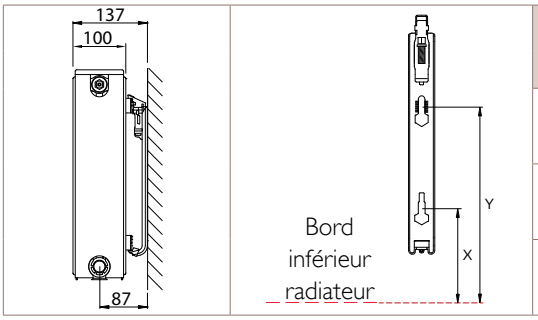

x	y	N° d'art. (2 pc.)	N° d'art. (3 pc.)	Hauteur mm
103	240	R509204	R509304	400
103	440	R509206	R509306	600
103	740	R509209	R509309	900

À partir de L 1.800 mm: 3 consoles..

POSITIONS DES ÉTRIERS

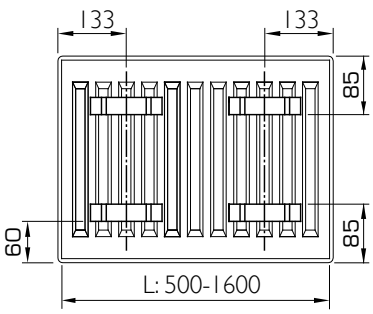

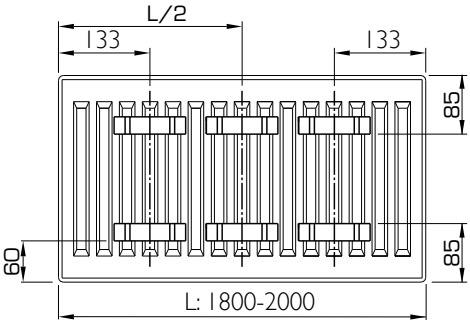

Allemagne • Autriche • Belgique • Biélorussie • Chypre • Espagne • Estonie • France • Grèce • Irlande • Islande • Lituanie
Luxembourg • Pays-Bas • Portugal • Norvège • Pologne • Royaume-Uni • Slovénie • Suède • République Tchèque • Tunisie • Ukraine

PAYS-BAS
Caradon Stelrad B.V. | Kathagen 30 | 6361 HG Nuth
WWW.STELRAD.EU

Stelrad
Europe's favourite radiator

STR PF FR PL VENTO 2023/07