Agata E-VENTO

Agata E

DECOUVREZ L' AGATA E-VENTO ET L' AGATA E

Stelrad
Europe's favourite radiator

Généralités

AGATA E-VENTO

L' Agata E-VENTO est constitué de tubes électriques plats avec une unité de soufflage intégrée qui fournit une émission de chaleur supplémentaire et se caractérise par un design asymétrique exclusif.

Produit:	Radiateur électrique vertical design tube sur tube plat soufflant
Prémonté:	Prérempli avec du liquide de chauffage, équipé d'un thermostat, d'une soufflerie de 1.000 watt et d'un câble isolé de 0,9 m sans prise (avec fil pilote).
Fourni avec:	Consoles, vis, chevilles, instructions de montage et télécommande
Réglage:	Opération par thermostat intégré oui télécommande avec programmation hebdomadaire, détecteur d'ouverture de fenêtre et fonction Boost.
Emballage:	Chaque radiateur est solidement emballé dans du carton de qualité et plastifié. Une étiquette décrit les caractéristiques du radiateur: puissance électrique – hauteur – longueur.
Garantie:	10 ans pour le radiateur et 2 ans pour les pièces électriques sous réserve de respecter les prescriptions concernant les conditions d'installation ainsi que les conditions de garantie de Stelrad, et à condition que le radiateur soi à l'abri des projections d'eau directes
Procédé de laquage:	Tous les radiateurs sont dégraissés, phosphatés, enduits d'une couche de protection primaire et d'un poudrage électrostatique.
Couleurs:	Blanc signalisation ou gris anthracite
Conformité:	EcoDesign 2018 (Règlement (UE) 2015/1188)
Données techniques:	tension de service 230V ~50Hz, IP24, Classe II
Hauteurs:	1.203 | 1.528 | 1.852 mm
Nombre de tubes:	12 | 15 | 18
Longueur:	600 mm
Profondeur:	143 mm
Puissance:	1.500 | 1.700 | 2.000 W
Tubes:	horizontaux, 70 x 11 mm section plate
Collecteurs:	verticaux, section en « O » et d'un diamètre de 38 mm

Hauteur	Longueur	Puissance	N°. d'art.	Tubes	Couleur
H1203	L600	1.500 W	7051C1203010600	12	Blanc signalisation
			7051E1203010600		Gris anthracite
H1528	L600	1.700 W	7051C1528010600	15	Blanc signalisation
			7051E1528010600		Gris anthracite
H1852	L600	2.000 W	7051C1852010600	18	Blanc signalisation
			7051E1852010600		Gris anthracite

ECODESIGN 2018 COMPLIANT

CE 2023

Montage et installation

L'Agata E-VENTO est un appareil de classe II avec un indice de protection IP24. Il peut être placé dans le volume 2 ou 3 de la salle de bain (voir fig.) à condition d'être à l'abri des projections d'eau, qu'il ne puisse être atteint par une personne utilisant la baignoire ou la douche.

De plus, lorsqu'il est place dans le volume 2, le radiateur doit être séparé de la baignoire ou la douche au moyen d'une paroi fixe.

Le radiateur doit être installé avec l'élément chauffant en position verticale et le boitier de commande en partie basse. L'installation avec boitier de commande en partie haute ou avec élément chauffant en position horizontale est interdite.

L'appareil est isolé selon la classe II et, par conséquent, il est interdit de le raccorder à la terre. L'appareil doit être alimenté par un courant monophasé de 230V ~50Hz.

Branchez les 3 câbles principaux comme suit:
- Fil marron = phase
- Fil bleu = neutre
- Fil noir = fil pilote

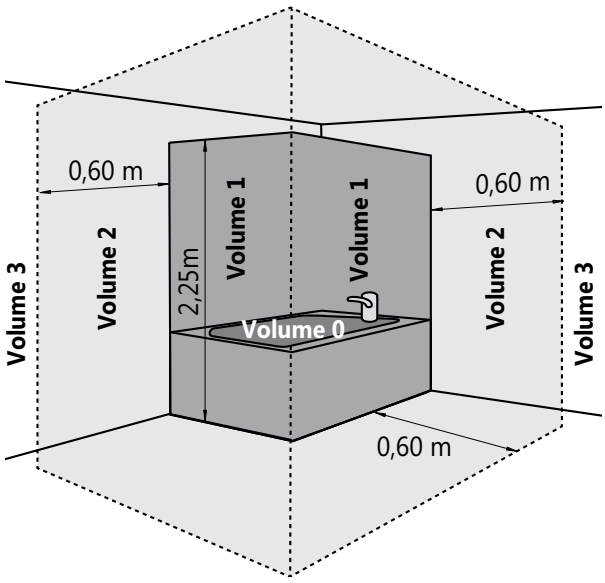

ATTENTION: Le fil pilote doit être isolé s'il n'est pas utilisé. Une unité de commande défectueuse doit toujours être remplacée par un modèle identique, en accord avec votre grossiste. Le remplacement par un modèle différent annulera la garantie ainsi que la conformité aux normes de sécurité. L'installation de radiateurs électriques équipés d'une prise de courant est interdite en France.

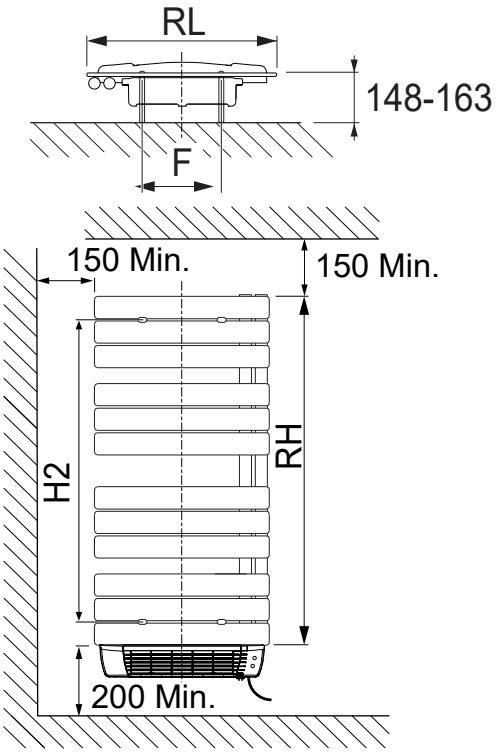

RL	F
600	410

RH	H2
1203	985
1528	1310
1852	1635

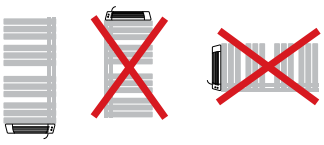

cliquez ici

Vous pouvez retrouver l'instruction de montage complèt sur notre site web aux informations techniques du Agata E-VENTO ou en lisant le code QR suivant:

Généralités

AGATA E

L' Agata E est constitué de tubes électriques plats et se caractérise par un design asymétrique exclusif.

Produit:	Radiateur électrique vertical design tube sur tube plat
Prémonté:	Prérempli avec du liquide de chauffage, équipé d'un thermostat et d'un câble isolé de 0,9 m sans prise (avec fil pilote).
Fourni avec:	Consoles, vis, chevilles et instructions de montage.
Réglage:	Opération par thermostat intégré avec programmation hebdomadaire, détecteur d'ouverture de fenêtre, détection de présence et fonction Boost.
Emballage:	Chaque radiateur est solidement emballé dans du carton de qualité et plastifié. Une étiquette décrit les caractéristiques du radiateur: puissance électrique – hauteur – longueur.
Garantie:	10 ans pour le radiateur et 2 ans pour les pièces électriques sous réserve de respecter les prescriptions concernant les conditions d'installation ainsi que les conditions de garantie de Stelrad, et à condition que le radiateur soi à l'abri des projections d'eau directes
Procédé de laquage:	Tous les radiateurs sont dégraissés, phosphatés, enduits d'une couche de protection primaire et d'un poudrage électrostatique.
Couleur:	Blanc signalisation
Conformité:	EcoDesign 2018 (Règlement (UE) 2015/1188)
Données techniques:	tension de service 230V ~50Hz, IP34, Classe II
Hauteurs:	1.193 | 1.517 | 1.841 mm
Nombre de tubes:	12 | 15 | 18
Longueur:	550 mm
Profondeur:	49 mm
Puissance:	500 | 700 | 1.000 W
Tubes:	horizontaux, 70 x 11 mm section plate
Collecteurs:	verticaux, section en « O » et d'un diamètre de 38 mm

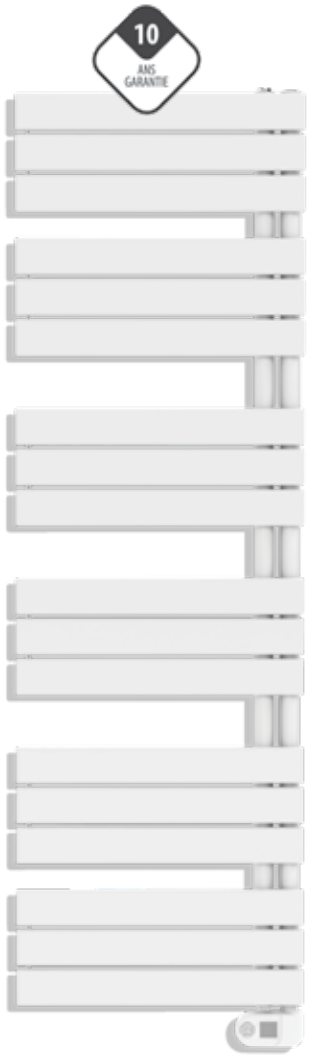

Hauteur	Longueur	Puissance	N°. d'art.	Tubes	Couleur
H1193	L550	500W	7051A1193010550	12	Blanc signalisation
H1517	L550	700W	7051A1517010550	15	
H1841	L550	1.000W	7051A1841010550	18	

ECODESIGN
2018 COMPLIANT

CE
2023

Montage et installation

L'Agata E est un appareil de classe II avec un indice de protection IP34. Il peut être placé dans le volume 2 ou 3 de la salle de bain (voir fig.) à condition d'être à l'abri des projections d'eau, qu'il ne puisse être atteint par une personne utilisant la baignoire ou la douche.

De plus, lorsqu'il est place dans le volume 2, le radiateur doit être séparé de la baignoire ou la douche au moyen d'une paroi fixe.

Le radiateur doit être installé avec l'élément chauffant en position verticale et le boitier de commande en partie basse. L'installation avec boitier de commande en partie haute ou avec élément chauffant en position horizontale est interdite.

L'appareil est isolé selon la classe II et, par conséquent, il est interdit de le raccorder à la terre. L'appareil doit être alimenté par un courant monophasé de 230V ~50Hz.

Branchez les 3 câbles principaux comme suit:
- Fil marron = phase
- Fil bleu = neutre
- Fil noir = fil pilote

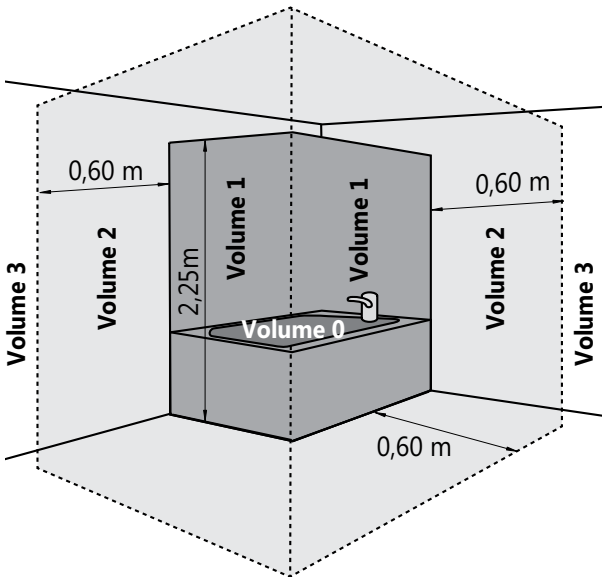

ATTENTION:
Le fil pilote doit être isolé s'il n'est pas utilisé. Une unité de commande défectueuse doit toujours être remplacée par un modèle identique, en accord avec votre grossiste. Le remplacement par un modèle différent annulera la garantie ainsi que la conformité aux normes de sécurité. L'installation de radiateurs électriques équipés d'une prise de courant est interdite en France.

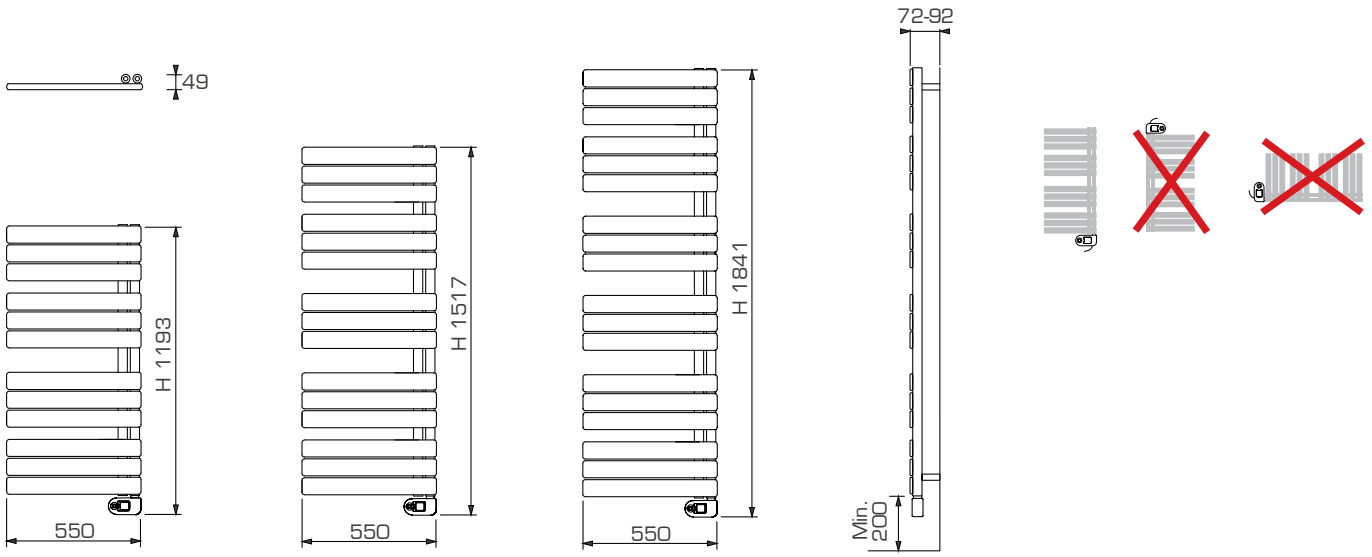

cliquez ici

Vous pouvez retrouver l'instruction de montage complèt sur notre site web aux informations techniques du Agata E ou en lisant le code QR suivant:

Allemagne • Autriche • Belgique • Biélorussie • Chypre • Espagne • Estonie • France • Grèce • Irlande • Islande • Lituanie
Luxembourg • Pays-Bas • Portugal • Norvège • Pologne • Royaume-Uni • Slovénie • Suède • République Tchèque • Tunisie • Ukraine

PAYS-BAS
Caradon Stelrad B.V. | Kathagen 30 | 6361 HG Nuth

WWW.STELRAD.EU

Stelrad
Europe's favourite radiator

STR PF FF AGATA E-VENTO 2023/11