DECOUVREZ LE RAYO

Stelrad
Europe's favourite radiator

Généralités

RAYO

Le Rayo fournit une chaleur naturelle et uniformément répartie grâce à la transmission des rayons infrarouges.

Produit:	Panneau infrarouge électrique
Prémonté:	Câble isolé de 1,2 m avec prise.
Fourni avec:	Consoles, vis, chevilles et instructions de montage.
Réglage:	Le panneau IR est livré sans thermostat. Il doit être installé avec une prise électrique intelligente tierce. Les options de contrôle de la prise doivent être conformes à EcoDesign 2018 (Règlement (UE) 2015/1188).
Emballage:	Chaque panneau IR est solidement emballé dans du carton de qualité et plastifié. Une étiquette décrit les caractéristiques du panneau IR: puissance électrique – hauteur – longueur.
Garantie:	10 ans pour le panneau IR et 2 ans pour les pièces électriques sous réserve de respecter les prescriptions concernant les conditions d'installation ainsi que les conditions de garantie de Stelrad, et à condition que le panneau soi à l'abri des projections d'eau directes.
Procédé de laquage:	Tous les panneaux IR sont dégraissés, phosphatés et enduits d'un poudrage électrostatique.
Couleurs:	Blanc signalisation ou gris anthracite
Données techniques:	tension de service 230V ~50Hz, IP34, Classe II
Hauteurs:	1.218 | 1.540 | 1.740 mm
Longueurs:	530 | 580 | 630 mm
Profondeur:	50 mm
Puissance:	500 | 700 | 1.000 W

Hauteur	Longueur	Puissance	N°. d'art.	Couleur
H1218	L530	500W	7101B1218010530	Blanc signalisation
			7101D1218010530	Gris anthracite
H1540	L580	700W	7101B1540010580	Blanc signalisation
			7101D1540010580	Gris anthracite
H1740	L630	1.000W	7101B1740010630	Blanc signalisation
			7101D1740010630	Gris anthracite

CE
2023

Montage et installation

Le Rayo est un appareil de classe II avec un indice de protection IP34. Il peut être placé dans le volume 2 ou 3 de la salle de bain (voir fig.) à condition d'être à l'abri des projections d'eau, qu'il ne puisse être atteint par une personne utilisant la baignoire ou la douche.

De plus, lorsqu'il est place dans le volume 2, le panneau IR doit être séparé de la baignoire ou la douche au moyen d'une paroi fixe.

Le panneau IR doit être installé avec le câble en partie basse en position verticale. Il est interdit d'installer le panneau IR avec le câble en position supérieur ou latéral.

L'appareil est isolé selon la classe II et, par conséquent, il est interdit de le raccorder à la terre. L'appareil doit être alimenté par un courant monophasé de 230V ~50Hz.

La prise doit être branché sur une prise murale placée dans le volume 3.

Le panneau IR est livré sans thermostat. Il doit être installé avec une prise électrique intelligente tierce. Les options de contrôle de la prise doivent être conformes à EcoDesign 2018 (Règlement (UE) 2015/1188).

ATTENTION:
L'installation des panneaux IR électriques équipés d'une prise de courant est interdite en France.

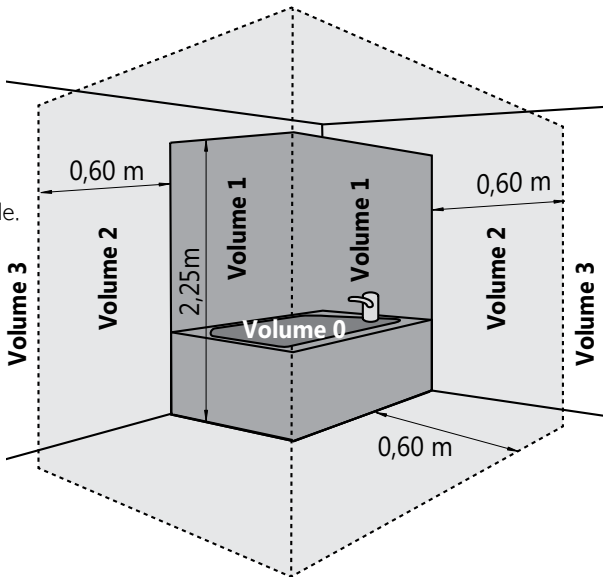

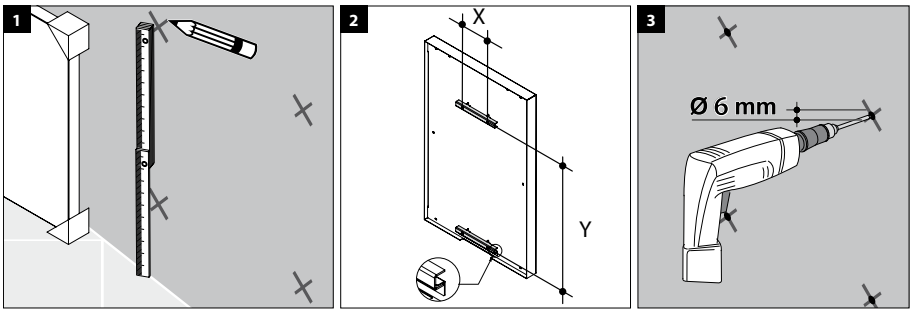

W	X	Y
500	130	980
700	130	1302
1000	260	1502

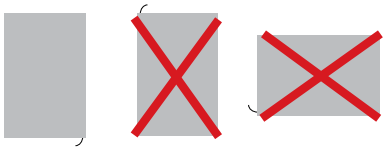

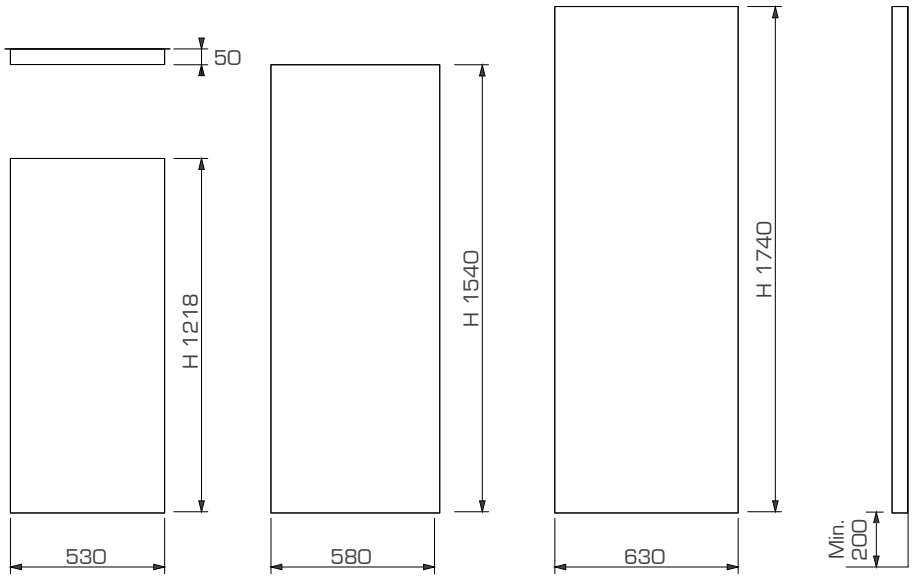

Vous pouvez retrouver l'instruction de montage complèt sur notre site web aux informations techniques du Rayo ou en lisant le code QR suivant:

cliquez ici

Allemagne • Autriche • Belgique • Biélorussie • Chypre • Espagne • Estonie • France • Grèce • Irlande • Islande • Lituanie
Luxembourg • Pays-Bas • Portugal • Norvège • Pologne • Royaume-Uni • Slovénie • Suède • République Tchèque • Tunisie • Ukraine

PAYS-BAS
Caradon Stelrad B.V. | Kathagen 30 | 6361 HG Nuth

WWW.STELRAD.EU

Stelrad
Europe's favourite radiator

STR PF BEFR RAYO 2023/11